POLY CCX 400

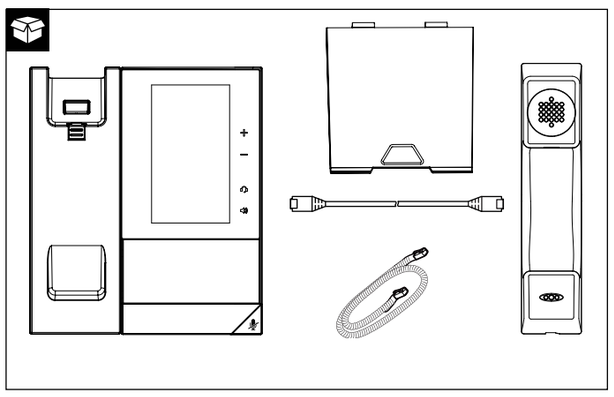

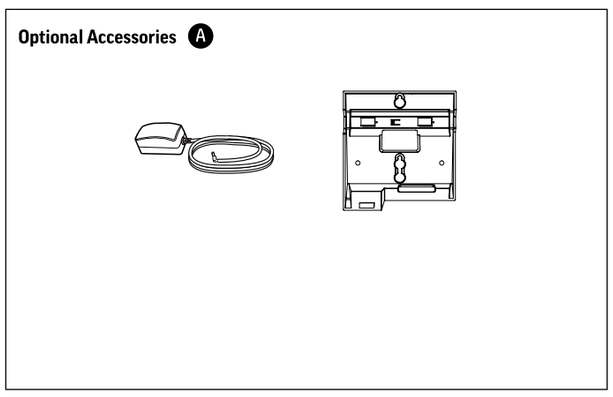

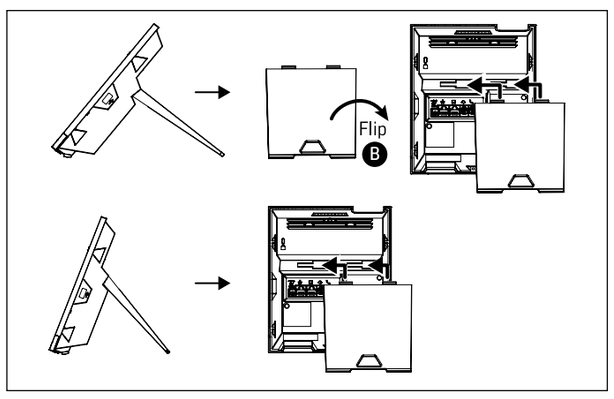

support.hp.com/poly

Poly CCX 400

UK HP Inc UK Ltd, Regulatory Enquiries, Earley West, 300 Thames Valley Park Drive, Reading, RG6 1PT
EU HP REG 23010, 08028 Barcelona, Spain

© 2024 HP Development Company, L.P. All trademarks are the property of their respective owners.

1725-49705-024B 11.24
RMN/型號/型号/모델명: CCX 400

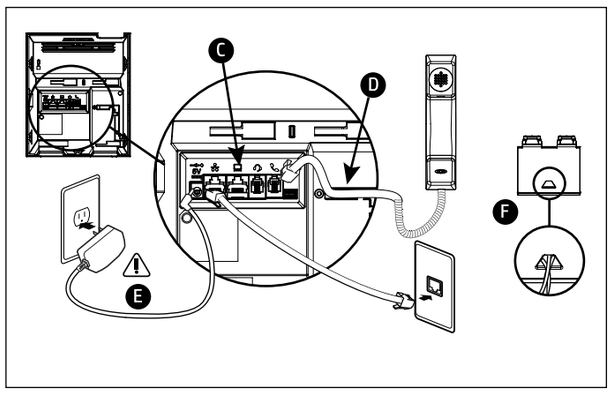

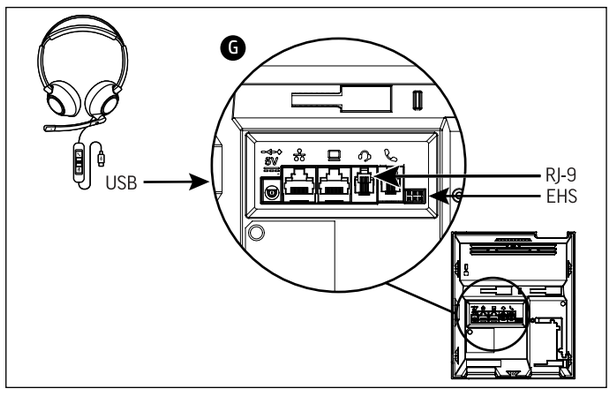

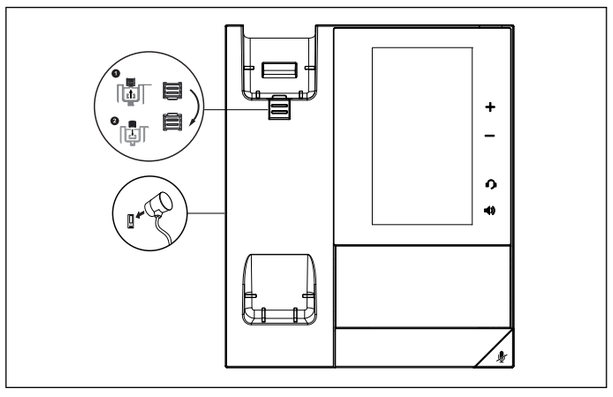

ENERGY STAR®:
Backlight intensity and timeout can be adjusted in basic user settings menu. By default, after the phone is idle for 40 seconds, the backlight dims. The backlight automatically turns on with any phone activity.

en ENGLISH

A Optional Accessories. For more information on optional accessories, contact your reseller.

B Flip

C Optional: Ethernet connection to computer

D Cable groove (Press straight part of cable into groove.)

E AC power connection (optional accessory). Use if Power over Ethernet (PoE) is unavailable. Note: Only use the power supply designed for your phone to avoid damaging the phone.

F For proper cord management, put cables through the slot in the stand before connecting cables to the phone.

G Your phone supports USB and wired headsets, including Electronic Hookswitch (EHS) headsets. For connection directions, refer to your headset documentation. Standard headsets use the RJ-9 or USB port while EHS headsets typically use the RJ-9 and EHS ports.

Product Description and Specifications
Poly CCX 400 is a business media phone with Microsoft Teams integration.
Screen: 5-inch color LCD; Frequency response: 150 Hz - 7 kHz
Codecs: G.711 (A-law and μ-law), G.729AB, G.722 (HD Voice), G.722.1 iLBC
Hearing aid compatibility: ITU-T P.370 and TIA 504A standards
Operating Temperature: 0°C to 40°C (+32°F to 104°F)
Dimensions: 8.7 in x 9.6 in x 2.7 in.

Power
This product is powered via PoE or with the optional power supply from Poly.
External power supply (optional):
Input: 100-240V ~ 0.7A 50-60Hz
Output: 5.0V ⎓ 3.0A
Power-over-Ethernet, built in auto sensing IEEE 802.3af PoE:
Input: 48V ⎓ 0.27A
Use only Poly supplied or approved devices and cables.

Instructions for Use
Use the Handset, Headset, or Speakerphone
- You can place and answer calls on your phone using the handset, headset, or speakerphone, and you can alternate among the three modes during calls, if available.
- When using the speakerphone, the Speakerphone key glows green. When using the headset, the Headset key glows green if an analog headset is connected or blue if a USB headset is connected.
- During a call, pick up the handset, press the Headset key, or press the Speakerphone key.

Poly CCX 400 Hardware

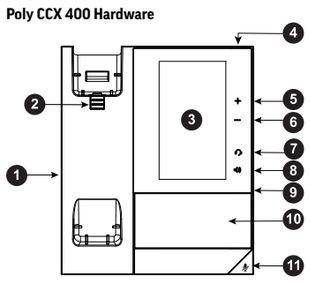

1. Security lock (on back)
2. Reversible tab (secures the phone at high angles)
3. Screen
4. Message waiting indicator
5. Volume up
6. Volume down
7. Headset (Icon displays when the phone is powered on.)
8. Speakerphone (Icon displays when the phone is powered on.)
9. USB port (on side)
10. Speaker
11. Mute

LED Status Indicators
Speakerphone Key
Off – Phone is in sleep mode.
White – Speakerphone is off, but the phone is active.
Green – Speakerphone is on.

Headset Key
Off – Phone is in sleep mode.
White – No headset is active.
Green – A headset is connected and activated.

Mute Key
Off – No call is active.
Red – The phone microphone is muted.

Message Waiting Indicator (MWI)
Off – No new messages are available.
Blinking Red – New or unread voicemails are available, incoming call and missed call.

Maintenance Instructions
Poly recommends that you regularly clean the screen on all touch-enabled phones and devices located in high-use spaces, such as conference rooms and lobbies.
1. Unplug all cables from the phone or device.
2. Spray a medicinal isopropyl alcohol and water solution of 70:30 onto a clean, dry, microfiber cloth, making sure to not oversaturate the cloth. Should oversaturation occur, squeeze out any excess liquid before wiping the surface.
3. Quickly wipe the screen with the dampened microfiber cloth. Always use the dampened cloth with the alcohol solution to clean screens, and don't let cleaning solution pool on the surface. Don't use chemicals to clean the screen.
4. Let the touchscreen and surrounding areas air-dry completely before reconnecting any cables. **Note**: You can also use an alcohol cleaning solution of up to 99% to clean touchscreens to reduce the risk of seepage and quicken the drying time.

Troubleshooting
Search for product information and answers in the Product Documentation at https://docs.poly.com.
Find troubleshooting information in the Knowledge Base at https://h30434.www3.hp.com/.
Contact Technical Support at https://www.hp.com/us-en/contact-hp/contact.html.

Recycling Poly Products
Poly offers free recycling of its branded products to users. Detailed information is available at https://hp.com/recycle.

Storage and Transportation
Should you need to store the product for a long period of time, you may switch off the mains power supply. Note: Removing power from the product makes it inaccessible remotely for software updates, diagnosis and management.
Period of storage: 7 years under appropriate storage conditions
Relative humidity (non-condensing): 5 to 95%
Storage and transportation temperature: -40°C to 70°C (-40°F to 160°F)
Maximum altitude: 4,876.8 m (16,000 ft)

Manufacturing
Find the date of manufacture on the outer packaging of the product in the following format: YYYYMMDD.

Product Serial Number
The product serial number is included on the serial number label in the following format: 12 alphanumeric characters.

Safety and Regulatory
See the enclosed printed Safety Insert, and refer to the *Poly CCX Safety and Regulatory Guide* on https://https://support.hp.com/poly for all regulatory and safety guidance prior to setup and configuration.

ar العربية

A ملحقات اختيارية. لمزيد من المعلومات حول الملحقات الاختيارية، اتصل بالبائع.

B قلاب

C اختياري: اتصال إيثرنت بالكمبيوتر

D تجويف الكابل (اضغط على الجزء المستقيم من الكابل داخل التجويف.)

E توصيل طاقة التيار المتردد (ملحق اختياري). يُستخدم في حالة عدم توفر نقل الطاقة عبر الإيثرنت (PoE). ملاحظة: لا تستخدم سوى مصدر الطاقة المصمم لهاتفك لتجنب إلحاق الضرر بالهاتف.

F لإدارة الأسلاك بشكل سليم، ضع الكابلات عبر الفتحة الموجودة في الحامل قبل توصيل الكابلات بالهاتف.

G يدعم هاتفك سماعات الرأس USB والسلكية، بما في ذلك سماعات الرأس ذات مفتاح الربط الإلكتروني (EHS). للحصول على اتجاهات التوصيل، راجع وثائق سماعة الرأس الخاصة بك. تستخدم سماعات الرأس القياسية منفذ RJ-9 أو USB بينما تستخدم سماعات الرأس EHS عادةً منافذ RJ-9 و EHS.

وصف المنتج ومواصفاته
Poly CCX 400 هو هاتف وسائط أعمال مزود بتكامل Microsoft Teams.
الشاشة: شاشة LCD ملونة مقاس 5 بوصات؛ استجابة التردد: 150 هرتز - 7 كيلو هرتز
برامج الترميز: G.711 (A-law and μ-law)، G.729AB، G.722 (HD Voice)، G.722.1 iLBC
التوافق مع وسائل مساعدة السمع: معايير ITU-T P.370 و TIA 504A
درجة حرارة التشغيل: 0 إلى 40 درجة مئوية (+32 إلى 104 درجة فهرنهايت)
الأبعاد: 8.7 بوصة × 9.6 بوصة × 2.7 بوصة.

الطاقة
يتم تشغيل هذا المنتج عبر PoE أو بمصدر طاقة اختياري من Poly.
مصدر الطاقة الخارجي (اختياري):
الإدخال: 100-240 فولت ~ 0.7 أمبير 50-60 هرتز
الخرج: 5.0 فولت ⎓ 3.0 أمبير
الطاقة عبر إيثرنت، مستشعر تلقائي مدمج IEEE 802.3af PoE:
الإدخال: 48 فولت ⎓ 0.27 أمبير
لا تستخدم سوى أجهزة وكابلات مزودة أو معتمدة من Poly.

أجهزة 400 Poly CCX

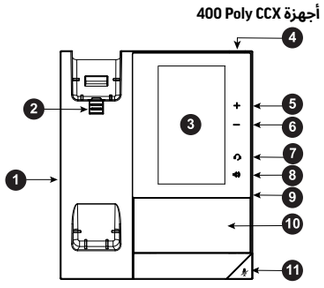

1. قفل الأمان (في الخلف)
2. لسان قلاب (لتثبيت الهاتف بزوايا عالية)
3. شاشة
4. مؤشر انتظار الرسالة
5. رفع الصوت
6. خفض الصوت
7. سماعة الرأس (يظهر الرمز عند تشغيل الهاتف.
8. مكبر الصوت (يظهر الرمز عند تشغيل الهاتف.)
9. منفذ USB (على الجانب)
10. مكبر صوت
11. كتم الصوت

مؤشرات LED الخاصة بالحالة
مفتاح مكبر الصوت
مطفأ - الهاتف في وضع السكون.
أبيض - مكبر الصوت مغلق، لكن الهاتف نشط.
أخضر - مكبر الصوت قيد التشغيل.

مفتاح سماعة الأذن
مطفأ - الهاتف في وضع السكون.
أبيض - لا توجد سماعة أذن نشطة.
أخضر – تم توصيل سماعة الأذن وتنشيطها.

مفتاح كتم الصوت
مطفأ - لا توجد مكالمة نشطة.
أحمر – تم كتم صوت ميكروفون الهاتف.

مؤشر انتظار الرسالة (MWI)
مطفأ - لا تتوفر رسائل جديدة.
وميض أحمر – تتوفر رسائل بريد صوتي جديدة أو غير مقروءة، ومكالمة واردة ومكالمة فائتة.

تعليمات الصيانة
توصي Poly بتنظيف الشاشة بانتظام في جميع الهواتف والأجهزة التي تعمل باللمس الموجودة في الأماكن عالية الاستخدام، مثل غرف الاجتماعات والردهات.
1. افصل جميع الكابلات من الهاتف أو الجهاز.
2. قم برش محلول كحول أيزوبروبيلي طبي وماء بنسبة 70:30 على قطعة قماش نظيفة وجافة من الألياف الدقيقة، مع التأكد من عدم التشبع الزائد لقطعة القماش. في حالة حدوث تشبع زائد، اعصرها للتخلص من أي سائل زائد قبل مسح السطح.
3. امسح الشاشة بسرعة باستخدام قطعة قماش رطبة من الألياف الدقيقة. استخدم دائمًا القماش المبلل بمحلول الكحول لتنظيف الشاشات، ولا تدع محلول التنظيف يتجمع على السطح. تجنب استخدام المواد الكيميائية لتنظيف الشاشة.
4. دع شاشة اللمس والمناطق المحيطة تجف في الهواء تمامًا قبل إعادة توصيل أي كابلات.
ملاحظة: يمكنك أيضًا استخدام محلول تنظيف الكحول بنسبة تصل إلى 99% لتنظيف شاشات اللمس لتقليل مخاطر الارتشاح وتسريع وقت التجفيف.

استكشاف الأعطال وإصلاحها
ابحث عن معلومات المنتج والإجابات في مستندات المنتج على https://docs.poly.com.
اعثر على معلومات استكشاف الأعطال وإصلاحها في قاعدة المعرفة على الموقع الإلكتروني https://h30434.www3.hp.com/.
اتصل بالدعم الفني على https://www.hp.com/us-en/contact-hp/contact.html.

التخزين والنقل
إذا دعت الحاجة إلى تخزين المنتج لفترة طويلة، يمكنك إيقاف تشغيل مصدر إمداد الطاقة الرئيسي. ملاحظة: إن فصل مصدر الطاقة عن المنتج لا يتيح إمكانية الوصول إليه عن بُعد لتحديثات البرنامج وتشخيصه وإدارته.
مدة التخزين: 7 سنوات في ظل ظروف التخزين المناسبة
الرطوبة النسبية (بدون تكاثف): 5% إلى 95%
درجة حرارة التخزين والنقل: -40 إلى 70 درجة مئوية (-40 إلى 160 درجة فهرنهايت)
أقصى ارتفاع: 4,876.8 متر (16,000 قدم)

الإرشادات التنظيمية وتوجيهات السلامة
راجع نشرة السلامة المطبوعة المرفقة، وراجع *دليل السلامة والإرشادات التنظيمية لـ Poly CCX* على الموقع الإلكتروني https://support.hp.com/poly للاطلاع على جميع الإرشادات التنظيمية وتوجيهات السلامة قبل الإعداد والتكوين.

de DEUTSCH

A Optionales Zubehör. Wenden Sie sich bei weiteren Fragen zum optionalen Zubehör an Ihren Fachhändler.

B Wenden

C Optional: Ethernet-Verbindung mit dem Computer

D Kabelführungsrille (Drücken Sie den geradlinigen Teil des Kabels in die Rille ein.)

E Netzteil (optionales Zubehör). Zu verwenden, wenn „Power over Ethernet" (PoE) nicht verfügbar ist. Hinweis: Verwenden Sie nur das für Ihr Telefon vorgesehene Netzteil, damit das Telefon nicht beschädigt wird.

F Führen Sie die Kabel durch den Schlitz im Standfuß, bevor Sie sie an das Telefon anschließen.

G Das Telefon unterstützt USB- und kabelgebundene Headsets/Kopfhörer sowie Kopfhörer mit elektronischem Gabelschalter (EHS). Anweisungen zum Anschluss entnehmen Sie bitte der Dokumentation Ihres Kopfhörers/Headsets. Standardkopfhörer nutzen normalerweise einen RJ-9- oder USB-Anschluss, während EHS-Headsets den RJ-9- oder EHS-Anschluss verwenden.

es ESPAÑOL

A Accesorios opcionales. Para obtener más información sobre los accesorios opcionales, póngase en contacto con su distribuidor.

B Voltear

C Opcional: conexión Ethernet al PC

D Guía del cable (presione la parte recta del cable en la guía).

E Conexión de alimentación de CA (accesorio opcional). Utilizar si la alimentación a través de Ethernet (PoE) no está disponible. Nota: Usar solo la fuente de alimentación diseñada para el teléfono para no dañar el aparato.

F Para tener bien ordenados los cables, páselos por la ranura del soporte antes de conectarlos al teléfono.

G El teléfono admite auriculares USB y con cable, incluidos los auriculares con gancho conmutador electrónico (EHS). Para obtener instrucciones acerca de las conexiones, consulte la documentación de los auriculares. Los auriculares estándar utilizan el puerto RJ-9 o el puerto USB, mientras que los auriculares EHS normalmente usan el puerto RJ-9 y el puerto EHS.

Alimentación
Este producto recibe alimentación eléctrica a través de PoE o con la fuente de alimentación opcional de Poly.
Fuente de alimentación externa (opcional):
Entrada: 100-240 V ~ 0,7 A 50-60 Hz
Salida: 5,0 V ⎓ 3,0 A
Alimentación por Ethernet, PoE IEEE 802.3af con detección automática integrada:
Entrada: 48 V ⎓ 0,27 A
Utilice únicamente dispositivos y cables suministrados o aprobados por Poly.

Hardware de Poly CCX 400

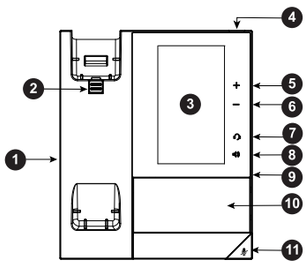

1. Cerradura de seguridad (en la parte trasera)
2. Pestaña reversible (asegura el teléfono en ángulos altos)
3. Pantalla
4. Indicador de mensaje en espera
5. Subir el volumen
6. Bajar el volumen
7. Auriculares (el icono aparece cuando el teléfono está encendido).
8. Altavoz (el icono aparece cuando el teléfono está encendido).
9. Puerto USB (en el lateral)
10. Altavoz
11. Silenciar

Instrucciones de mantenimiento
Poly recomienda limpiar regularmente la pantalla de todos los teléfonos y dispositivos táctiles situados en espacios de uso frecuente, como salas de conferencias y vestíbulos.
1. Desconecte todos los cables del teléfono o del dispositivo.
2. Rocíe una solución de alcohol isopropílico medicinal y agua con una relación de mezcla de 70:30 en un paño de microfibras limpio y seco, asegurándose de no saturar el paño en exceso. Si se produce una sobresaturación, estruje el exceso de líquido antes de pasar el paño por la superficie.
3. Limpie rápido la pantalla con el paño de microfibras humedecido. Use siempre el paño humedecido con la solución de alcohol para limpiar pantallas, sin dejar que la solución de limpieza se acumule en la superficie. No utilice productos químicos para limpiar la pantalla.
4. Deje que la pantalla táctil se seque al aire por completo antes de volver a conectar ningún cable. **Nota**: También puede utilizar una solución de limpieza con alcohol de hasta el 99 % para limpiar las pantallas táctiles y, así, reducir el riesgo de filtraciones y acelerar el tiempo de secado.

Resolución de problemas
Busque información y respuestas sobre el producto en la documentación del producto en https://docs.poly.com.
Encontrará información para resolver problemas en la Knowledge Base en https://h30434.www3.hp.com/.
Contacte con el servicio de soporte técnico en https://www.hp.com/us-en/contact-hp/contact.html.

Seguridad y normativas
Consulte el folleto de seguridad impreso que se adjunta y consulte la *Guía sobre seguridad y normativas de Poly CCX* en https://support.hp.com/poly para obtener toda la orientación sobre normativas y seguridad antes de la instalación y la configuración.

fr FRANÇAIS

A Accessoires en option. Pour plus d'informations sur les accessoires en option, contactez votre revendeur.

B Retournement

C En option : connexion Ethernet à l'ordinateur

D Gouttière de passage du câble (Appuyez sur la partie droite du câble pour l'insérer dans la gouttière)

E Connexion à la prise d'alimentation CA (accessoire en option) Utilisez cette option si l'alimentation PoE (Power over Ethernet) n'est pas disponible. Remarque : utilisez exclusivement l'alimentation conçue pour votre téléphone afin d'éviter de l'endommager.

F Pour une bonne gestion des câbles,faites passer les câbles dans la fente du support avant de les connecter au téléphone.

G Votre téléphone prend en charge les casques USB et filaires, y compris les casques EHS (Electronic Hookswitch). Pour des instructions relatives au branchement, reportez-vous à la documentation sur votre micro-casque. Les casques standard utilisent le port RJ-9 ou USB, tandis que les casques EHS utilisent généralement les ports RJ-9 et EHS.

id INDONESIA

Nomor Registrasi di Kementerian Perdagangan: IMKG.206.01.2024

Importir: PT. Hewlett-Packard Indonesia
Alamat: Gedung Perkantoran Prudential Centre.Kota Kasablanka Lantai 9, JL. Casablanca Kav. 88 Menteng Dalam, Tebet .12870 Jakarta Selatan, Indonesia

A Aksesoris Opsional. Untuk informasi selengkapnya tentang aksesoris opsional, hubungi penjual Anda.

B Balik

C Opsional: Koneksi Ethernet ke komputer

D Cable Groove (Alur Kabel) (Tekan bagian lurus kabel ke dalam alur.)

E Koneksi daya AC (aksesoris opsional). Gunakan jika Power over Ethernet (PoE) tidak tersedia. Catatan: Gunakan hanya sumber daya yang dirancang untuk telepon Anda agar telepon tidak rusak.

F Untuk pengelolaan kabel yang benar, masukkan kabel melalui slot pada dudukan sebelum menghubungkan kabel ke telepon.

G Telepon Anda mendukung USB dan headset berkabel, termasuk headset Electronic Hookswitch (EHS). Untuk petunjuk koneksi, lihat dokumentasi headset Anda. Headset standar menggunakan port RJ-9 atau USB sedangkan headset EHS biasanya menggunakan port RJ-9 dan EHS.

Deskripsi dan Spesifikasi Produk
Poly CCX 400 adalah telepon media bisnis dengan integrasi Microsoft Teams.
Layar: LCD berwarna 5 inci; Respon frekuensi: 150 Hz - 7 kHz
Codec: G.711 (A-law dan μ-law), G.729AB, G.722 (HD Voice), G.722.1 iLBC
Kompatibilitas alat bantu dengar: Standar ITU-T P.370 dan TIA 504A
Suhu Pengoperasian: 0°C hingga 40°C (+32°F hingga 104°F)
Dimensi: 8,7 inci x 9,6 inci x 2,7 inci

Daya
Produk ini diberi daya melalui PoE atau dengan sumber daya listrik opsional dari Poly.
Sumber daya listrik eksternal (opsional):
Input: 100-240V ~ 0.7A 50-60Hz
Output: 5.0V ⎓ 3.0A
Power-over-Ethernet, terpasang dengan penginderaan otomatis IEEE 802.3af PoE:
Input: 48V ⎓ 0.27A
Hanya gunakan perangkat dan kabel yang disediakan atau disetujui Poly.

Petunjuk Penggunaan
Menggunakan Handset (Gagang Telepon), Headset, atau Speakerphone (Pengeras Suara Telepon)
- Anda dapat melakukan dan menjawab panggilan di telepon menggunakan handset (gagang telepon), headset, atau speakerphone (pengeras suara telepon), dan bisa bergantian di antara ketiga mode tersebut selama panggilan, jika tersedia.
- Saat menggunakan speakerphone (pengeras suara telepon), tombol Speakerphone (pengeras suara telepon) akan menyala hijau. Saat menggunakan headset, tombol Headset akan menyala hijau jika headset analog terhubung atau biru jika headset USB terhubung.
- Saat panggilan berlangsung, angkat handset (gagang telepon), tekan tombol Headset, atau tekan tombol Speakerphone (pengeras suara telepon).

Perangkat Keras Poly CCX 400

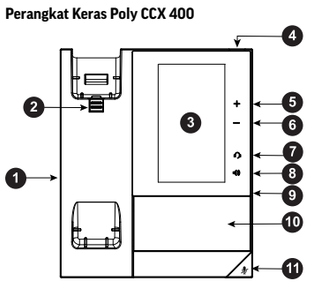

1. Security Lock (Kunci Pengaman) (di belakang)
2. Tab Reversible (Pembatalan) (mengamankan telepon pada sudut tinggi)
3. Layar
4. Indikator Pesan Suara Baru
5. Volume Naik
6. Volume Turun
7. Headset (Ikon ditampilkan saat telepon diaktifkan.)
8. Speakerphone (Pengeras Suara Telepon) (Ikon ditampilkan saat telepon diaktifkan.)
9. Port USB (di samping)
10. Speaker (Pengeras Suara)
11. Mute (Bisu/Senyap)

Indikator Status LED
Tombol Speakerphone (Pengeras Suara Telepon)
Mati – Telepon dalam mode sleep (tidur).
Putih – Speakerphone (pengeras suara telepon) mati, namun telepon aktif.
Hijau – Speakerphone (pengeras suara telepon) aktif.

Tombol Headset
Mati – Telepon dalam mode sleep (tidur).
Putih – Tidak ada headset yang aktif.
Hijau – Headset tersambung dan diaktifkan.

Tombol Mute (Bisu/Senyap)
Mati – Tidak ada panggilan yang aktif.
Merah – Mikrofon telepon dibisukan.

Indikator Pesan Suara Baru (MWI)
Mati – Tidak ada pesan baru yang tersedia.
Berkedip Merah – Ada pesan suara baru atau belum dibaca, panggilan masuk dan panggilan tidak terjawab.

Petunjuk Perawatan
Poly menyarankan agar Anda membersihkan layar secara rutin pada semua telepon dan perangkat berkemampuan sentuh yang berada di ruangan yang sering digunakan, seperti ruang konferensi dan lobi.
1. Lepaskan semua kabel dari telepon atau perangkat.
2. Semprotkan larutan obat isopropil alkohol dan air dengan perbandingan 70:30 pada kain mikrofiber yang bersih dan kering, pastikan kain tidak terlalu basah. Jika terjadi penyerapan berlebih, peras sisa cairan sebelum menyeka permukaan.
3. Seka layar dengan cepat menggunakan kain mikrofiber yang dibasahi. Selalu gunakan kain yang dibasahi dengan larutan alkohol untuk membersihkan layar, dan jangan biarkan larutan pembersih menggenang di permukaan. Jangan gunakan bahan kimia untuk membersihkan layar.
4. Biarkan layar sentuh dan area sekitarnya benar-benar kering sebelum menghubungkan kembali semua kabel.
Catatan: Anda juga dapat menggunakan larutan pembersih beralkohol hingga 99% untuk membersihkan layar sentuh guna mengurangi risiko rembesan dan mempercepat waktu pengeringan.

Memecahkan Masalah
Cari informasi produk dan jawabannya di Dokumentasi Produk di https://docs.poly.com.
Temukan informasi pemecahan masalah di Basis Pengetahuan di https://h30434.www3.hp.com/.
Hubungi Dukungan Teknis di https://www.hp.com/us-en/contact-hp/contact.html.

Keamanan dan Peraturan
Lihat Sisipan Panduan Keamanan tercetak yang terlampir, dan merujuklah ke *Panduan Keamanan dan Peraturan Poly CCX* di https://support.hp.com/poly untuk semua panduan peraturan dan keamanan sebelum pengaturan dan konfigurasi.

ja 日本語

A オプションのアクセサリ。オプションのアクセサリの詳細については、販売代理店までお問い合わせください。

B フリップ

C オプション:コンピュータへのイーサネット接続

D ケーブルの溝 (ケーブルのまっすぐな部分を溝に押し込みます。)

E AC 電源接続 (オプションのアクセサリ)。Power over Ethernet (PoE) が使用できない場合に使用します。注意:電話機への損傷を防ぐためにも、お使いの電話機用に設計された電源のみを使用してください。

F コードを適切に管理するには、ケーブルを電話機に接続する前に、ケーブルをスタンドのスロットに通してください。

G EHS (電子フックスイッチ) ヘッドセットなど、USB と有線ヘッドセットをサポートします。接続手順については、ヘッドセットのマニュアルをご参照ください。標準的なヘッドセットは RJ-9 ポートまたは USB ポートを使用し、EHS ヘッドセットは通常 RJ-9 ポートおよび EHS ポートを使用します。

安全性および法規制
セットアップと設定を行う前に、同梱の印刷された「安全に関する注意事項」を参照し、https://support.hp.com/poly の「Poly CCX 安全性および法規制に関するガイド」を参照して、すべての法規制および安全性に関するガイダンスをご確認ください。

ko 한국어

A 옵션 부속품. 선택 사항인 부속품에 대한 자세한 내용은 대리점에 문의하십시오.

B 플립

C 선택 사항: 컴퓨터에의 이더넷 연결

D 케이블 그루브 (케이블의 직선 부분을 홈에 밀어 넣습니다.)

E AC 전원 연결(옵션 부속품). Power over Ethernet(PoE)을 사용할 수 없을 때 사용하십시오. 참고: 전화기에 피해를 주지 않으려면 전화기에 맞게 설계된 전원 공급 장치만 이용하십시오.

F 올바른 코드 관리를 위해 케이블을 전화기에 연결하기 전에 케이블을 스탠드의 슬롯에 넣으십시오.

G 본 전화기는 USB와 전자 훅스위치(EHS) 헤드셋을 포함한 유선 헤드셋을 지원하고 있습니다. 연결 관련 설명은 해당 헤드셋 설명서를 참조하십시오. 표준 헤드셋은 RJ-9 혹은 USB 포트를 이용하며 EHS 헤드셋은 대개 RJ-9 및 EHS 포트를 이용합니다.

제품 설명 및 사양
Poly CCX 400은 Microsoft Teams와 통합된 비즈니스 미디어 폰입니다.
화면: 5인치 컬러 LCD, 주파수 응답: 150Hz - 7kHz
코덱: G.711(A-law 및 μ-law), G.729AB, G.722(HD Voice), G.722.1 iLBC
보청기 호환성: ITU-T P.370 및 TIA 504A 표준
작동 온도: 0°C ~ 40°C (32°F ~ 104°F)
치수: 8.7인치 x 9.6인치 x 2.7인치

사용 지침
핸드셋, 헤드셋, 스피커폰 사용
- 전화기의 수화기, 헤드셋, 스피커폰을 사용하여 전화를 걸고 받을 수 있으며, 통화 중에도 이들 중 사용 가능한 것으로 전환할 수 있습니다.
- 스피커폰을 사용하면 스피커폰 키가 녹색으로 밝아집니다. 헤드셋을 사용하는 경우 헤드셋 키가 아날로그 헤드셋의 경우 녹색, USB 헤드셋인 경우 청색으로 밝아집니다.
- 통화 중 수화기를 들거나 헤드셋 키 혹은 스피커폰 키를 누르십시오.

안전 및 규제 고지
설치 및 구성 전에 동봉된 안전 인서트 사본을 참조하고 https://support.hp.com/poly의 *Poly CCX 안전 및 규제 가이드*에서 규제 및 안전 지침을 참조해 주십시오.

kk ҚАЗАҚ ТІЛІ

EAC

A Қосымша керек-жарақтар. Қосымша керек-жарақтар туралы қосымша ақпарат алу үшін сатушыға хабарласыңыз.

B Төңкеру

C Қосымша: Ethernet арқылы компьютерге қосылу

D Кабель ойығы (Кабельдің түзу бөлігін ойыққа басыңыз.)

E Айнымалы ток қуатына қосылу (қосымша керек-жарақ). Ethernet арқылы қуаттау (PoE) қолжетімсіз болса пайдаланыңыз. Ескертпе: телефонға зақым келтірмеу үшін тек телефоныңызға арналған қуат көзін пайдаланыңыз.

F Сымды дұрыс басқару үшін, кабельдерді телефонға қоспас бұрын, кабельдерді тұрақтағы ұяшықтан өткізіңіз.

G Телефоныңызда USB және сымды гарнитураларды, соның ішінде Электронды қосқыш (EHS) гарнитураларын қолдануға болады. Қосылу бағыттарын гарнитура құжаттамасынан қараңыз. Стандартты гарнитуралар RJ-9 немесе USB портын пайдаланады, ал EHS гарнитуралары әдетте RJ-9 және EHS порттарын пайдаланады.

Өнімнің сипаттамасы және спецификациясы
Poly CCX 400 – Microsoft Teams-ті пайдаланатын іскери мақсаттағы телефон.
Экран: 5 дюймдік түсті СКД; Жиілік сипаттамасы: 150 Гц - 7 кГц
Кодектер: G.711 (A-заңы және μ-заң), G.729AB, G.722 (HD Voice), G.722.1 iLBC
Есту аппаратымен үйлесімділігі: ITU-T P.370 және TIA 504A стандарттары
Жұмыс температурасы: 0°C-40°C аралығы (32°F-104°F)
Өлшемдер: 8,7 дюйм x 9,6 дюйм x 2,7 дюйм.

Қуат
Бұл өнім PoE арқылы немесе Poly қосымша қуат көзінен қуат алады.
Сыртқы қуат көзі (міндетті емес):
Кіріс қуат: 100-240 В ∼ 0,7 A 50-60 Гц
Шығыс қуат: 5,0 В ⎓ 3,0 A
Ethernet желісінен қуаттану, IEEE 802.3af PoE кірістірілген автоматты тану:
Кіріс қуат: 48 В ⎓ 0,27 A
Тек Poly жеткізген немесе бекіткен құрылғыларды және кабельдерді пайдаланыңыз.

Poly CCX 400 жабдығы

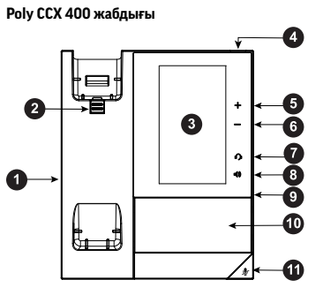

❶ Қауіпсіздік құлпы (артқы жағында)
❷ Реверсивті тілшік (телефонды жоғары бұрыштарда бекітеді)
❸ Экран
❹ Хабарды күту индикаторы
❺ Дыбыс деңгейін арттыру
❻ Дыбыс деңгейін төмендету
❼ Гарнитура (телефон қосулы кезде белгіше көрсетіледі.)
❽ Дауыс зорайтқыш (телефон қосулы кезде белгіше көрсетіледі.)
❾ USB порты (бүйір жақта)
❿ Динамик
⓫ Дыбысты өшіру

ЖАРЫҚДИОД күйінің индикаторлары
Дауыс зорайтқыш пернесі
Өшірулі – Телефон ұйқы режимінде.
Ақ түс – Дауыс зорайтқыш өшірулі, бірақ телефон белсенді.
Жасыл түс – Дауыс зорайтқыш қосулы.

Гарнитура пернесі
Өшірулі – Телефон ұйқы режимінде.
Ақ түс – Гарнитура белсенді емес.
Жасыл түс – Гарнитура қосылған және белсенді.

Дыбысты өшіру пернесі
Өшірулі – Белсенді қоңырау жоқ.
Қызыл түс – Телефон микрофонының дыбысы өшірілген.

Хабарлама күту индикаторы (MWI)
Өшірулі – Жаңа хабарлар қолжетімді емес.
Жыпылықтайтын қызыл түс – Жаңа немесе оқылмаған дауыстық хабарлар, кіріс және қабылданбаған қоңыраулар бар.

Техникалық күтім жөніндегі нұсқаулар
Poly конференц-залдар мен вестибюльдер сияқты көп пайдаланылатын орындарда орналасқан барлық сенсорлық телефондар мен құрылғылардың экрандарын жүйелі түрде тазалауды ұсынады.
1. Барлық кабельдерді телефоннан немесе құрылғыдан ажыратыңыз.
2. Дәрілік изопропил спирті мен су ерітіндісін 70:30 қатынасында таза, құрғақ, микроталшықты шүберекке себіңіз, матаның шамадан тыс суланбағанына көз жеткізіңіз. Мата шамадан тыс суланса, бетті сүртпес бұрын артық сұйықтықты сығып тастаңыз.
3. Экранды суланған микрофибра матамен тез сүртіңіз. Экрандарды тазалау үшін әрқашан алкоголь ерітіндісіне салынған дымқыл шүберекті пайдаланыңыз және тазалау ерітіндісін бетке тигізбеңіз. Экранды тазалау үшін химиялық заттарды қолданбаңыз.
4. Қандай да бір кабельдерді қайта жалғамас бұрын сенсорлық экранды және оның айналасын толығымен құрғатыңыз.
Ескертпе: Сондай-ақ, ағып кету қаупін азайту және кептіру уақытын жылдамдату үшін сенсорлық экрандарды тазалау үшін 99%-ға дейінгі алкогольді тазалау ерітіндісін пайдалануға болады.

Ақауларды жою
Өнім туралы ақпарат пен жауаптарды төмендегі сайттағы Өнім құжаттамасынан іздеңіз: https://docs.poly.com.
Ақаулықтарды жою туралы ақпаратты Білім базасынан https://h30434.www3.hp.com/ сілтемесіне өтіп табыңыз.
Техникалық қолдау көрсету бөлімінен https://www.hp.com/us-en/contact-hp/contact.html сілтемесі бойынша хабаралсыңыз.

Сақтау және тасымалдау
Өнімді ұзақ уақыт бойы сақтау керек болса, электр қуатын ажыратуға болады. Ескертпе: Өнімнің қуатын өшірсеңіз, бағдарламалық құралды жаңарту, диагностика жасау және басқару қызметтері қол жетімді болмауы мүмкін.
Сақтау мерзімі: тиісті сақтау шарттары сақталғанда, 7 жыл
Салыстырылмалы ылғалдылық (конденсациясыз): 5-95%
Сақтау және тасымалдау температурасы: -40 °C және 70 °C аралығында (40°F-160°F)
Теңіз деңгейінен жоғары максималды биіктік: 4 876,8 м (16 000 фут)

Өндіру
Өндірілген күні өнімнің сыртқы қаптамасында мына форматта берілген: YYYYMMDD.

Қауіпсіздік пен нормативтер туралы ақпарат
Орнату және конфигурациялау алдында қосымша берілген қауіпсіздік техникасы жөніндегі баспа қосымша парағын қараңыз және барлық нормативтік және қауіпсіздік нұсқауларды https://support.hp.com/poly сілтемесі бойынша *Poly CCX бойынша Қауіпсіздік және нормативтер туралы нұсқаудан* қараңыз.

pt PORTUGUÊS

A Acessórios opcionais. Para obter mais informações sobre acessórios opcionais, contacte o seu revendedor.

B Transferência

C Opcional: Ligação Ethernet para computador

D Ranhura para o cabo (introduza a parte reta do cabo na ranhura).

E Ligação de alimentação de CA (acessório opcional). Utilize caso a Power over Ethernet (PoE) esteja indisponível. Nota: Para evitar danos no telefone, utilize apenas a fonte de alimentação concebida para o seu telefone.

F Para uma gestão adequada dos cabos, introduza os cabos na ranhura do suporte antes de os ligar ao telefone.

G O seu telefone suporta auriculares USB e com fio, incluindo auriculares do tipo Interruptor de gancho eletrónico (EHS). Para obter instruções de ligação, consulte a documentação dos seus auriculares. Os auriculares convencionais utilizam a porta RJ-9 ou USB, enquanto os auriculares tipo EHS utilizam normalmente as portas RJ-9 e EHS.

Alimentação
Este produto é alimentado através de PoE ou da fonte de alimentação opcional da Poly.
Fonte de alimentação externa (opcional):
Entrada: 100-240 V ∼ 0,7 A 50-60 Hz
Saída: 5,0 V ⎓ 3,0 A
Power-over-Ethernet, PoE IEEE 802.3af incorporada com deteção automática:
Entrada: 48 V ⎓ 0,27 A
Utilize apenas dispositivos e cabos fornecidos ou aprovados pela Poly.

Hardware do Poly CCX 400

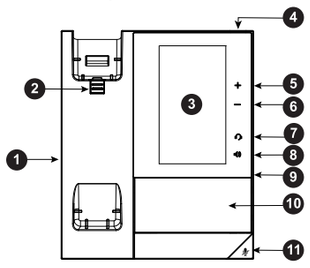

❶ Bloqueio de segurança (na parte de trás)
❷ Patilha reversível (protege o telefone em ângulos elevados)
❸ Ecrã
❹ Indicador de mensagem em espera
❺ Aumentar o volume
❻ Diminuir o volume
❼ Auricular (o ícone é exibido quando o telefone está ligado).
❽ Alta-voz (o ícone é exibido quando o telefone está ligado).
❾ Porta USB (na lateral)
❿ Altifalante
⓫ Silenciar

Instruções de manutenção
A Poly recomenda que limpe regularmente o ecrã de todos os telefones e dispositivos táteis localizados em espaços de elevada utilização, como salas de conferência e átrios.
1. Desligue todos os cabos do telemóvel ou do dispositivo.
2. Pulverize uma solução medicinal de álcool isopropílico e água, numa proporção de 70:30, num pano de microfibra limpo e seco, tendo o cuidado de não molhar demasiado o pano. Caso fique demasiado molhado, esprema o líquido em excesso antes de limpar a superfície.
3. Limpe rapidamente o ecrã com o pano de microfibra humedecido. Utilize sempre o pano humedecido com a solução de álcool para limpar os ecrãs e não deixe que a solução de limpeza se acumule na superfície. Não utilize produtos químicos para limpar o ecrã.
4. Deixe o ecrã tátil e as zonas adjacentes secarem completamente ao ar antes de voltar a ligar algum cabo.
Nota: Também pode utilizar uma solução de limpeza com álcool até 99% para efetuar a limpeza de ecrãs táteis, por forma a reduzir o risco de infiltrações e acelerar o tempo de secagem.

Resolução de problemas
Pode encontrar informações e respostas sobre o produto na documentação do produto em https://docs.poly.com.
Encontre informações sobre resolução de problemas na Base de Dados de Conhecimento em https://h30434.www3.hp.com/.
Contacte o apoio técnico através do site https://www.hp.com/us-en/contact-hp/contact.html.

Segurança e regulamentação
Consulte o folheto de segurança impresso incluído e consulte o *Guia de Segurança e Regulamentação do Poly CCX* em https://support.hp.com/poly para obter todas as orientações regulamentares e de segurança antes da instalação e configuração do aparelho.

ru РУССКИЙ

EAC

A Дополнительные принадлежности. Для получения информации о дополнительных принадлежностях обратитесь к поставщику оборудования.

B Откидная подставка

C Приобретается отдельно: Кабель Ethernet для подключения к компьютеру

D Паз для кабеля (поместите прямой участок кабеля в паз)

E Сетевой адаптер питания (приобретается отдельно). Используйте при отсутствии возможности питания по Ethernet (PoE). Примечание. Чтобы не повредить телефон, используйте только штатный адаптер питания.

F Для правильной прокладки кабелей пропустите их через паз в подставке, а потом подключите к телефону.

G Телефон поддерживает USB- и проводные гарнитуры, включая гарнитуры с электронным рычагом (EHS). Инструкции по подключению см. в документации к гарнитуре. Стандартные гарнитуры имеют разъем RJ-9 или USB, а гарнитуры EHS, как правило, имеют разъем RJ-9 и EHS.

Описание и характеристики продукта
Poly CCX 400 – мультимедийный телефон для бизнеса с интеграцией Microsoft Teams.
Экран: 5-дюймовый цветной ЖК-дисплей; Диапазон частот: 150 Гц-7 кГц
Кодеки: G.711 (A-law и μ-law), G.729AB, G.722 (HD Voice), G.722.1 iLBC
Совместимость со слуховым аппаратом: Стандарты ITU-T P.370 и TIA 504A
Рабочая температура: 0 °C-40 °C
Габариты: 22 x 24,5 x 7 см

Электропитание
Питание по кабелю PoE или от блока питания Poly, приобретаемого отдельно.
Внешний адаптер питания (приобретается отдельно):
Вход: 100-240 В ∼ 0,7 A 50-60 Гц
Выход: 5,0 В ⎓ 3,0 A
Питание по сети Ethernet с автоопределением PoE IEEE 802.3af:
Вход: 48 В ⎓ 0,27 A
Используйте только поставляемые или одобренные компанией Poly устройства и кабели.

Устройство Poly CCX 400

❶ Паз для антикражного троса (сзади)
❷ Двусторонний вкладыш (держатель трубки)
❸ Экран
❹ Индикатор непрочитанных сообщений
❺ Увеличить громкость
❻ Уменьшить громкость
❼ Гарнитура (отображается, когда телефон включен)
❽ Громкая связь (отображается, когда телефон включен)
❾ USB разъем (сбоку)
❿ Динамик
⓫ Без звука

Индикаторы состояния
Клавиша громкой связи
Выкл – телефон в режиме сна.
Белый – громкая связь выключена, но телефон активен.
Зеленый – громкая связь включена.

Клавиша гарнитуры
Выкл – телефон в режиме сна.
Белый – гарнитура неактивна.
Зеленый – гарнитура подключена и активна.

Клавиша отключения звука
Выкл – нет активного вызова.
Красный – микрофон телефона отключен.

Светодиодный индикатор непрочитанных сообщений (MWI)
Выкл – нет новых сообщений.
Мигающий красный – имеются новые или непрочитанные голосовые сообщения, входящий звонок и пропущенный звонок.

Обслуживание
Компания Poly рекомендует регулярно чистить экраны всех телефонов и устройств с сенсорным управлением, установленных в помещениях с интенсивным потоком людей, таких как конференц-залы и вестибюли.
1. Отсоедините все кабели от телефона или устройства.
2. Распылите раствор медицинского изопропилового спирта в воде в соотношении 70:30 на чистую сухую ткань из микрофибры, но не увлажняйте ее слишком сильно. В случае избыточного увлажнения отожмите излишки жидкости перед тем, как протереть поверхность.
3. Сразу же протрите экран увлажненной микрофиброй. Очищайте экраны только при помощи влажной ткани со спиртовым раствором и не допускайте накопления моющего раствора на поверхности. Не используйте химические средства для чистки экрана.
4. Дождитесь, когда сенсорный экран и обработанные поверхности полностью высохнут, потом подключите кабели.
Примечание. Также для чистки сенсорных экранов можно использовать спиртовой раствор с концентрацией до 99%, чтобы уменьшить риск попадания жидкости внутрь корпуса и ускорить процесс сушки.

Устранение неполадок
Сведения об изделии и ответы на вопросы имеются в документации на сайте https://docs.poly.com.
Информация об устранении неполадок имеется в базе знаний https://h30434.www3.hp.com/.
Связь с технической поддержкой https://www.hp.com/us-en/contact-hp/contact.html.

Хранение и транспортировка
При необходимости хранить изделие в течение длительного времени отключите устройство от сети. Примечание. После отключения питания устройства удаленное обновление программного обеспечения, диагностика и управление становятся невозможными.
Срок хранения: 7 лет при надлежащих условиях хранения
Относительная влажность (без конденсации): от 5% до 95%
Температура хранения и транспортировки: от –40°C до 70°C
Максимальная высота над уровнем моря: 4876,8 м

Дата изготовления
Дата изготовления указана снаружи упаковки изделия в следующем формате: ГГГГММДД.

Безопасность и законодательство
Перед установкой и настройкой оборудования изучите все нормативные документы и рекомендации по безопасности, ознакомьтесь с печатным вкладышем по технике безопасности и смотрите *Руководство пользователя по технике безопасности и нормативному регулированию для Poly CCX* на https://support.hp.com/poly.

sr SRPSKI

A Opcioni pribor. Za više informacija o opcionoj dodatnoj opremi obratite se vašem maloprodajnom objektu.

B Okrenite

C Opciono: mrežna veza sa računarom

D Žleb za kabl (utisnite ravni deo kabla u žleb.)

E Priključak za napajanje naizmeničnom strujom (opcioni pribor). Koristite ako napajanje preko mreže (PoE) nije dostupno. Napomena: Koristite samo napajanje koje je projektovano za vaš telefon da biste izbegli oštećenje telefona.

F Za pravilno upravljanje kablovima, provucite kablove kroz otvor na postolju pre povezivanja kablova na telefon.

G Vaš telefon podržava USB i žičane slušalice s mikrofonom, uključujući slušalice sa elektronskom viljuškom (EHS). Uputstva za povezivanje potražite u dokumentaciji slušalica. Standardne slušalice koriste RJ-9 ili USB priključak, dok EHS slušalice obično koriste RJ-9 i EHS priključke.

Opis i specifikacija proizvoda
Poly CCX 400 je poslovni medijski telefon sa integracijom aplikacije Microsoft Teams.
Ekran: LCD u boji od 5 inča; frekventni odgovor: 150 Hz – 7 kHz
Kodeci: G.711 (A-law i μ-law), G.729AB, G.722 (HD Voice), G.722.1 iLBC
Kompatibilnost sa slušnim pomagalima: standardi ITU-T P.370 i TIA 504A
Radna temperatura: 0 °C do 40 °C (+32 °F do 104 °F)
Dimenzije: 8,7 in x 9,6 in x 2,7 in.

Snaga
Ovaj proizvod se napaja preko PoE ili putem opcionog napajanja sa uređaja Poly.
Eksterno napajanje (opciono):
Ulaz: 100-240 V ∼ 0,7 A 50-60 Hz
Izlaz: 5,0 V ⎓ 3,0 A
Napajanje preko mrežne veze (PoE), ugrađen automatski senzing IEEE 802.3af PoE:
Ulaz: 48 V ⎓ 0,27 A
Koristite samo uređaje i kablove koje je isporučila ili odobrila kompanija Poly.

Uputstvo za upotrebu
Korišćenje slušalice, slušalica s mikrofonom ili zvučnika
- Možete da upućujete i odgovarate na pozive na svom telefonu pomoću slušalice, slušalica s mikrofonom ili zvučnika i možete da menjate između ova tri režima tokom poziva, ako su dostupni.
- Kada koristite zvučnik, taster za zvučnik svetli zeleno. Kada koristite slušalice s mikrofonom, taster za slušalice s mikrofonom svetli zeleno ako su povezane analogne slušalice s mikrofonom, odnosno plavo ako su povezane USB slušalice s mikrofonom.
- Tokom poziva podignite slušalicu, pritisnite taster za slušalice s mikrofonom ili pritisnite taster zvučnika.

Hardver uređaja Poly CCX 400

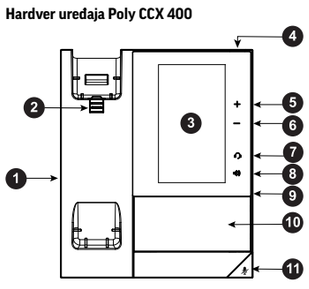

❶ Bezbednosna blokada (na poleđini)
❷ Reverzibilni jezičak (obezbeđuje telefon pod velikim uglovima)
❸ Ekran
❹ Indikator poruke na čekanju
❺ Pojačavanje zvuka
❻ Utišavanje zvuka
❼ Slušalice sa mikrofonom (ikona se prikazuje kada je telefon uključen.)
❽ Zvučnik (ikona se prikazuje kada je telefon uključen.)
❾ USB priključak (sa strane)
❿ Zvučnik
⓫ Utišavanje zvuka

LED indikatori statusa
Taster za zvučnik
Isključeno – telefon je u režimu spavanja.
Bela – zvučnik je isključen, ali je telefon aktivan.
Zeleno – zvučnik je uključen.

Taster za slušalice sa mikrofonom
Isključeno – telefon je u režimu spavanja.
Bela – nema aktivnih slušalica.
Zeleno – slušalice sa mikrofonom su povezane i aktivirane.

Taster za isključivanje zvuka
Isključeno – nema aktivnih poziva.
Crvena – mikrofon telefona je isključen.

Indikator čekanja poruke (MWI)
Isključeno – nema dostupnih novih poruka.
Trepćuće crveno – dostupne su nove ili nepročitane poruke govorne pošte, dolazni pozivi i propušteni pozivi.

Uputstvo za održavanje
Kompanija Poly preporučuje da redovno čistite ekran na svim telefonima i uređajima sa omogućenim dodirom koji se nalaze u prostorima sa velikom frekvencijom upotrebe, kao što su konferencijske sale i lobiji.
1. Odvojte sve kablove od telefona ili uređaja.
2. Naprskajte rastvor medicinskog izopropil-alkohola i vode u odnosu 70:30 na čistu, suvu krpu od mikrovlakana, pazeći da se ne nakvasi previše. Ukoliko se previše nakvasi, istisnite suvišnu tečnost pre brisanja površine.
3. Brzo prebrišite ekran navlaženom krpom od mikrovlakana. Uvek koristite navlaženu krpu sa rastvorom alkohola za čišćenje ekrana i ne dozvolite da se rastvor za čišćenje nakuplja na površini. Nemojte koristiti hemikalije za čišćenje ekrana.
4. Ostavite da se ekran osetljiv na dodir i okolne oblasti potpuno osuše na vazduhu pre ponovnog priključivanja kablova.
Napomena: Takođe možete da koristite rastvor za čišćenje alkohola do 99% za čišćenje ekrana osetljivog na dodir kako biste smanjili rizik od curenja i skratili vreme sušenja.

Otklanjanje problema
Informacije o proizvodu i odgovore potražite u dokumentaciji o proizvodu na veb-lokaciji https://docs.poly.com.
Informacije o otklanjanju problema potražite u bazi znanja na veb-lokaciji https://h30434.www3.hp.com/.
Tehničku podršku kontaktirajte na veb-lokaciji https://www.hp.com/us-en/contact-hp/contact.html.

Skladištenje i transport
Ako je potrebno da uskladištite proizvod na duži vremenski period, možete isključiti mrežno napajanje. Napomena: Odvajanjem napajanja od proizvoda on će postati daljinski nedostupan za ažuriranja softvera, dijagnostiku i upravljanje.
Period skladištenja: 7 godina u odgovarajućim uslovima skladištenja
Relativna vlažnost (bez kondenzacije): 5% do 95%
Temperatura skladištenja i transporta: -40 °C do 70 °C (-40 °F do 160 °F)
Maksimalna nadmorska visina: 4.876,8 m (16.000 ft)

Bezbednost i regulativa
U priloženom odštampanom sigurnosnom umetku, kao i u dokumentu *Poly CCX - vodič za bezbednost i propise* na veb-lokaciji https://support.hp.com/poly potražite sve regulatorne i bezbednosne smernice pre podešavanja i konfigurisanja.

tr TÜRKÇE

A İsteğe Bağlı Aksesuarlar. İsteğe bağlı aksesuarlar hakkında daha fazla bilgi için satıcınıza başvurun.

B Çevir

C İsteğe bağlı: Bilgisayara ethernet bağlantısı

D Kablo girintisi (Kablonun düz kısmını girintiye bastırın.)

E AC güç bağlantısı (isteğe bağlı aksesuar). Ethernet Üzerinden Güç (PoE) mevcut değilse kullanın. Not: Telefonunuzun zarar görmesini önlemek için yalnızca telefonunuz için tasarlanmış güç kaynağını kullanın.

F Doğru kablo yönetimi için kabloları telefona bağlamadan önce standdaki yuvadan geçirin.

G Telefonunuz, Elektronik Ahize Anahtarlı (EHS) kulaklıklar da dahil olmak üzere USB ve kablolu kulaklıkları destekler. Bağlantı talimatları için kulaklığınızın belgelerine bakın. Standart kulaklıklar RJ-9 veya USB bağlantı noktasını kullanırken, EHS kulaklıklar genellikle RJ-9 ve EHS bağlantı noktalarını kullanır.

Ürün Açıklaması ve Spesifikasyonlar
Poly CCX 400, Microsoft Teams entegrasyonuna sahip bir iş medya telefonudur.
Ekran: 5 inç renkli LCD; Frekans tepkisi: 150 Hz - 7 kHz
Kodekler: G.711 (A-yasası ve μ-yasası), G.729AB, G.722 (HD Ses), G.722.1 iLBC
İşitme cihazı uyumluluğu: ITU-T P.370 ve TIA 504A standartları
Çalışma sıcaklığı: 0 °C ila 40 °C (+32 °F ila 104 °F)
Boyutlar: 8,7 inç x 9,6 inç x 2,7 inç

Güç
Bu ürün, PoE aracılığıyla veya Poly'nin isteğe bağlı güç kaynağıyla çalıştırılır.
Harici güç kaynağı (isteğe bağlı):
Giriş: 100-240 V ∼ 0,7 A 50-60 Hz
Çıkış: 5,0 V ⎓ 3,0 A
Ethernet üzerinden Güç, dahili otomatik algılamalı IEEE 802.3af PoE:
Giriş: 48 V ⎓ 0,27 A
Yalnızca Poly tarafından sağlanan veya onaylı cihaz ve kablolar kullanın.

Poly CCX 400 Donanımı

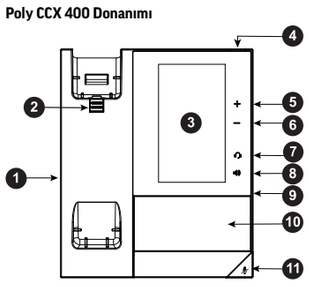

❶ Güvenlik kilidi (arkada)
❷ Tersine çevrilebilir sekme (telefonu yüksek açılarda sabitler)
❸ Ekran
❹ Mesaj bekleme göstergesi
❺ Sesi aç
❻ Sesi kıs
❼ Kulaklık (Telefon açıldığında simge görüntülenir.)
❽ Telefon hoparlörü (Telefon açıldığında simge görüntülenir.)
❾ USB bağlantı noktası (yan tarafta)
❿ Hoparlör
⓫ Sessiz

LED Durum Göstergeleri
Telefon Hoparlörü Tuşu
Kapalı – Telefon uyku modunda.
Beyaz – Telefon hoparlörü kapalı ancak telefon etkin.
Yeşil – Telefon hoparlörü açık.

Kulaklık Tuşu
Kapalı – Telefon uyku modunda.
Beyaz – Hiçbir kulaklık aktif değil.
Yeşil – Bir kulaklık bağlı ve aktif.

Sessize Alma Tuşu
Kapalı – Aktif arama yok.
Kırmızı – Telefonun mikrofonu sessizde.

Mesaj Bekleme Göstergesi (MWI)
Kapalı – Yeni mesaj yok.
Yanıp sönen kırmızı – Yeni veya okunmamış sesli mesajlar mevcut, gelen arama ve cevapsız arama.

Bakım Talimatları
Poly, konferans odaları ve lobiler gibi yüksek kullanımlı alanlarda bulunan tüm dokunmatik özellikli telefonlar ve cihazlardaki ekranı düzenli olarak temizlemeyi önermektedir.
1. Tüm kabloları telefondan veya cihazdan çıkarın.
2. Beze fazla emdirmediğinizden emin olarak temiz ve kuru mikrofiber bir beze 70:30 oranında tıbbi izopropil alkol ve su solüsyonu püskürtün. Bez solüsyonu fazla emerse, yüzeyi silmeden önce fazla sıvıyı sıkın.
3. Ekranı nemli mikrofiber bezle hızlıca silin. Ekranları temizlemek için alkol solüsyonunu daima nemli bez kullanın ve yüzeyde temizleme solüsyonunun birikmesine izin vermeyin. Ekranı temizlemek için kimyasal kullanmayın.
4. Herhangi bir kabloyu yeniden bağlamadan önce, dokunmatik ekran ve çevresindeki bölgelerin havayla tamamen kurumasına izin verin.
Not: Sızıntı riskini azaltmak ve kuruma süresini uzatmak üzere dokunmatik ekranları temizlemek için en fazla %99 oranında alkollü bir temizleme solüsyonu da kullanabilirsiniz.

Sorun Giderme
Ürün bilgisinde ve şu adreste bulunan Ürün Dokümantasyonundaki yanıtlarda arayabilirsiniz: https://docs.poly.com.
Sorun Giderme bilgilerini şu adreste bulunan Bilgi Tabanında bulabilirsiniz: https://h30434.www3.hp.com/.
Teknik Destek ile https://www.hp.com/us-en/contact-hp/contact.html adresinden iletişime geçebilirsiniz.

Depolama ve Nakliye
Ürünün uzun süre depolanması gerekiyorsa, ana güç kaynağını kapatabilirsiniz. Not: Üründeki gücün kesilmesi; yazılım güncellemeleri, teşhis ve yönetim için ürünü uzaktan erişilemez hale getirir.
Depolama süresi: Uygun depolama koşullarında 7 yıl
Bağıl nem (yoğuşmasız): %5 ila %95
Nakliye sıcaklığı: -40 °C ila 70 °C (-40 °F ila 160 °F)
Maksimum yükseklik: 4.876,8 m (16.000 ft)

İmalat
Ürünün dış ambalajındaki imalat tarihini şu formatta bulabilirsiniz: YYYYAAGG.

Güvenlik ve Mevzuat
Ekte basılı bulunan Güvenlik Eki'ne bakın ve kurulum ve yapılandırma öncesindeki tüm mevzuat ve güvenlik bilgileri için https://support.hp.com/poly adresinde bulunan *Poly CCX Güvenlik ve Mevzuat Kılavuzu'nu* inceleyin.

uk УКРАЇНСЬКА

A Додаткове приладдя. Для отримання інформації про додаткове приладдя зверніться до постачальника обладнання.

B Відкидна підставка

C Можна придбати окремо: Ethernet підключення до комп'ютера

D Паз для кабелю (помістіть пряму ділянку кабелю в паз).

E Мережевий адаптер живлення (можна придбати окремо). Використовуйте за відсутності можливості живлення через Ethernet (PoE). Примітка. Щоб не пошкодити телефон, використовуйте тільки штатний адаптер живлення.

F Для правильного прокладання кабелів пропустіть їх через паз у підставці, а потім під'єднайте до телефона.

G Телефон підтримує USB- і дротові гарнітури, включно з гарнітурами з електронним важелем (EHS). Інструкції з підключення див. у документації до гарнітури. Стандартні гарнітури мають роз'єм RJ-9 або USB, а гарнітури EHS, як правило, мають роз'єм RJ-9 і EHS.

Опис і характеристики
Poly CCX 400 – мультимедійний телефон для бізнесу з інтеграцією Microsoft Teams.
Екран: 5-дюймовий кольоровий РК-дисплей; Діапазон частот: 150 Гц-7 кГц
Кодеки: G.711 (A-law і μ-law), G.729AB, G.722 (HD Voice), G.722.1 iLBC
Сумісність зі слуховими апаратами: Стандарти ITU-T P.370 і TIA 504A
Робоча температура: 0 °C-40 °C
Габарити: 22 x 24,5 x 7 см

Електроживлення
Живлення по кабелю PoE або від блоку живлення Poly, що можна придбати окремо.
Зовнішній адаптер живлення (можна придбати окремо):
Вхід: 100-240 В ∼ 0,7 A 50-60 Гц
Вихід: 5,0 В ⎓ 3,0 A
Живлення через мережу Ethernet з автовизначенням PoE IEEE 802.3af:
Вхід: 48 В ⎓ 0,27 A
Використовуйте тільки пристрої та кабелі, що постачаються або схвалені компанією Poly.

Пристрій Poly CCX 400

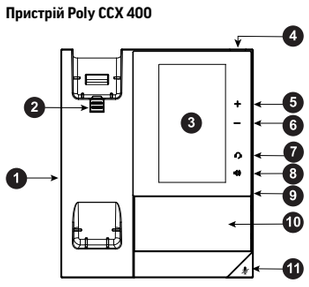

❶ Паз для протикрадіжного троса (ззаду)
❷ Двосторонній вкладиш (тримач трубки)
❸ Екран
❹ Індикатор непрочитаних повідомлень
❺ Збільшити гучність
❻ Зменшити гучність
❼ Гарнітура (відображається, коли телефон увімкнений).
❽ Гучний зв'язок (відображається, коли телефон увімкнений).
❾ USB роз'єм (збоку)
❿ Динамік
⓫ Без звуку

Індикатори стану
Клавіша гучного зв'язку
Вимкнено – телефон у режимі сну.
Білий – гучний зв'язок вимкнено, але телефон активний.
Зелений – гучний зв'язок увімкнено.

Клавіша гарнітури
Вимкнено – телефон у режимі сну.
Білий – гарнітура неактивна.
Зелений – гарнітура під'єднана й активна.

Клавіша вимкнення звуку
Вимкнено – немає активного виклику.
Червоний – мікрофон телефону вимкнено.

Світлодіодний індикатор непрочитаних повідомлень (MWI)
Вимкнено – немає нових повідомлень.
Миготливий червоний – є нові або непрочитані голосові повідомлення, вхідний дзвінок і пропущений дзвінок.

Обслуговування
Компанія Poly рекомендує регулярно чистити екрани всіх телефонів і пристроїв із сенсорним керуванням, встановлених у приміщеннях з інтенсивним потоком людей, таких як конференц-зали та вестибюлі.
1. Від'єднайте всі кабелі від телефону або пристрою.
2. Розпорошіть розчин медичного ізопропілового спирту у воді у співвідношенні 70:30 на чисту суху тканину з мікрофібри, але не зволожуйте її занадто сильно. У разі надмірного зволоження віджміть надлишки рідини перед тим, як протерти поверхню.
3. Одразу ж протріть екран зволоженою мікрофіброю. Очищайте екрани тільки за допомогою вологої тканини зі спиртовим розчином і не допускайте накопичення мийного розчину на поверхні. Не використовуйте хімічні засоби для чищення екрана.
4. Дочекайтеся, коли сенсорний екран і оброблені поверхні повністю висохнуть, потім підключіть кабелі.
Примітка. Також для чищення сенсорних екранів можна використовувати спиртовий розчин із концентрацією до 99%, щоб зменшити ризик потрапляння рідини всередину корпусу і прискорити процес сушіння.

Усунення неполадок
Відомості про виріб і відповіді на запитання є в документації на сайті https://docs.poly.com.
Інформація про усунення неполадок є в базі знань https://h30434.www3.hp.com/.
Зв'язок із технічною підтримкою: https://www.hp.com/us-en/contact-hp/contact.html.

Зберігання та транспортування
За необхідності зберігати виріб протягом тривалого часу слід відключити пристрій від мережі. Примітка. Вимкнення живлення пристрою унеможливлює віддалене оновлення програмного забезпечення, діагностику та керування.
Термін зберігання: 7 років за належних умов зберігання
Відносна вологість (без конденсації): від 5% до 95%
Температура транспортування та зберігання: від –40 °C до 70 °C
Максимальна висота над рівнем моря: 4876,8 м

Безпека та нормативне регулювання
Перед встановленням і налаштуванням обладнання вивчіть усі нормативні документи та рекомендації з безпеки, ознайомтеся з друкованою вкладкою з техніки безпеки та дивіться *Посібник користувача з техніки безпеки та нормативного регулювання Poly CCX* на https://support.hp.com/poly.

zh-cn 简体中文

A 可选配件。有关可选配件的更多信息，请与您的经销商联系。

B 翻转

C 可选：计算机以太网接口

D 电缆槽（将电缆直线部分压入槽内。）

E 交流电源接口（可选配件）。在以太网供电 (POE) 不可用时使用。注意：只能使用专为电话设计的电源，避免对电话造成损坏。

F 为了正确布线，请先将电线穿过支架中的插槽，然后再将电线连接到电话。

G 您的电话支持 USB 和有线耳机，包括支持电子摘挂机 (EHS) 功能的耳机。有关连接方向，请参阅耳机文档。标准耳机使用 RJ-9 或 USB 端口，而 EHS 耳机通常使用 RJ-9 和 EHS 端口。

zh-tw 繁體中文

A 選用配件。如需有關選用配件的詳細資訊，請聯絡您的經銷商。

B 翻轉

C 選用：連接電腦的乙太網路線

D 纜線插孔（把纜線直的部份插到插孔中。）

E 交流電電線（選用配件）。請在沒有乙太網路供電 (PoE) 時使用。請注意：請使用專為電話設計的電源供應器以避免損壞電話。

F 為保持纜線整齊，請先將纜線穿過立架中的溝槽再連接到電話。

G 您的電話支援 USB 和有線耳機，包括電子叉簧 (EHS) 耳機。如需連接說明，請參閱您耳機的說明文件。標準耳機使用 RJ-9 或 USB 連接埠，而電子叉簧耳機通常使用 RJ-9 和 EHS 連接埠。