POLY VVX 250

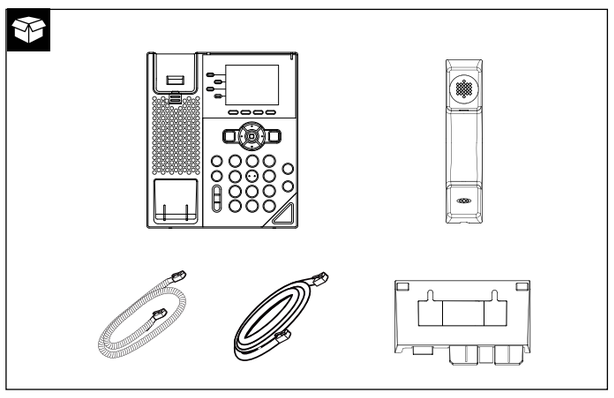

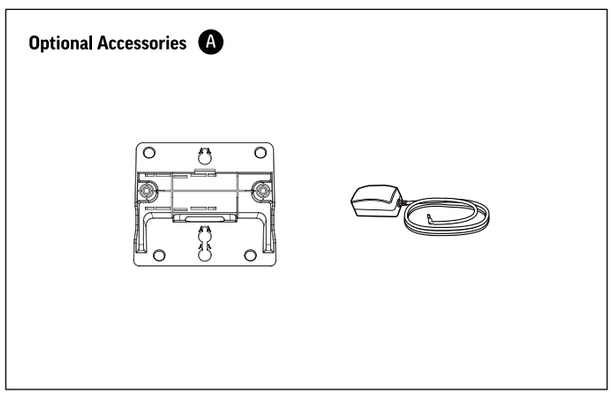

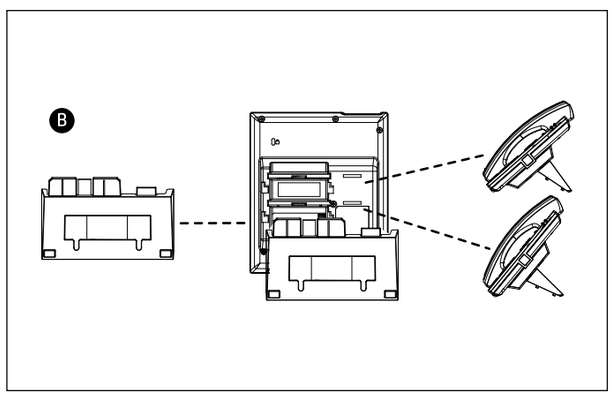

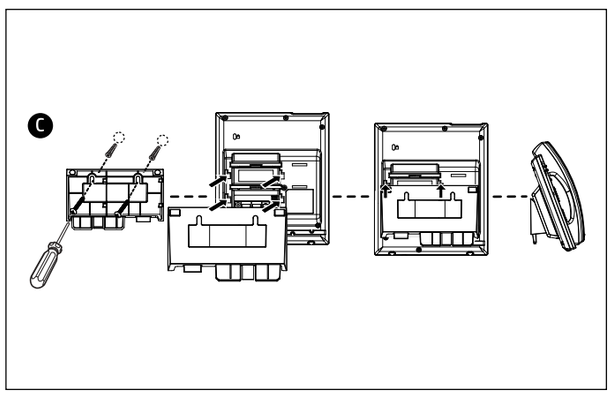

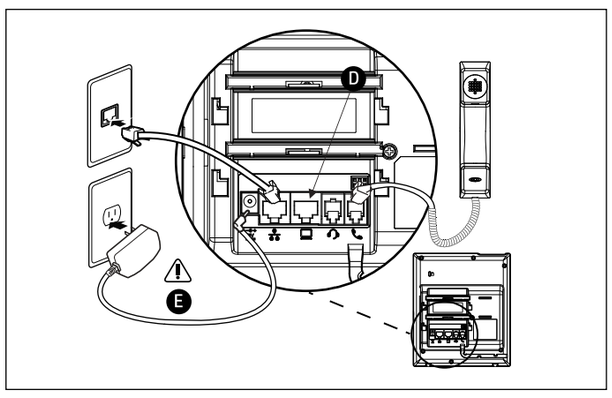

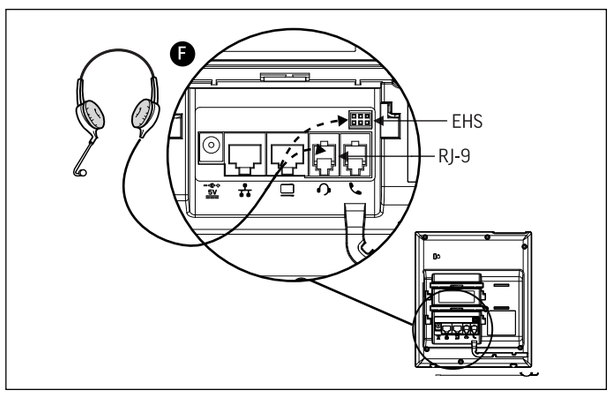

support.hp.com/poly

Poly VVX 250

UK HP Inc UK Ltd, Regulatory Enquiries, Earley West, 300 Thames Valley Park Drive, Reading, RG6 1PT
EU HP REG 23010, 08028 Barcelona, Spain

© 2024 HP Development Company, L.P. All trademarks are the property of their respective owners.

1725-48825-024A 07.24
RMN/型號/型号/모델명: VVX 250

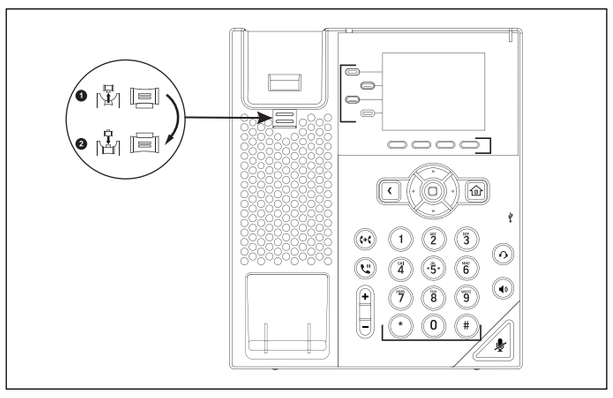

ENERGY STAR®:
Backlight intensity and timeout can be adjusted in basic user settings menu. By default, after the phone is idle for 40 seconds, the backlight dims. The backlight automatically turns on with any phone activity.

en ENGLISH

A Optional Accessories: AC Power Adapter (varies by region) and wall mount bracket. For more information on optional accessories, contact your reseller.

B Desk Stand

C Wall Mount

D Optional: Ethernet connection to computer

E AC power connection (optional accessory). Use if Power over Ethernet (PoE) is unavailable. Note: Only use the power supply designed for your phone to avoid damaging the phone.

F Your phone supports USB and wired headsets, including Electronic Hookswitch (EHS) headsets. For connection directions, refer to your headset documentation. Standard headsets use the RJ-9 or USB port while EHS headsets typically use the RJ-9 and EHS ports.

Product Description and Specifications
Poly VVX 250 is an audio-only IP desk phone for business use.
Screen: 2.8" color LCD screen
Frequency response: 150 Hz-7 kHz
Codecs: G.711 (A-law and μ-law), G.729AB, G.722.1, iLBC, OPUS
Hearing aid compatibility: ITU-T P.370 and TIA 504A standards
Operating Temperature: 0° C to 40° C (+32° F to 104° F)

Power
This product is powered via PoE or with the optional power supply from Poly.
External power supply (optional):
Input: 100-240V ∼ 0.7A 50-60Hz
Output: 5.0V ⎓ 3.0A
Power over Ethernet, built in auto sensing IEEE 802.3af PoE
Input: 48V ⎓ 0.135A
Use only Poly supplied or approved devices and cables.

Instructions for Use
Place a Call
The Dialer on your phone enables you to enter a phone number to place a call, and it displays a list of previously placed calls.
1. Do one of the following:
   - Start typing a phone number.
   - Press a line key.
   - Pick up the handset, press the **Handset** key, or press the **Speakerphone** key.
2. Enter a number or select a recent contact.

End an Active Call
You can end an active call on your phone at any time.

Do one of the following:
- Place the handset on the cradle.
- Press **End Call**.
- In the Calls screen, highlight the call and press **End Call**.

Poly VVX 250 Hardware

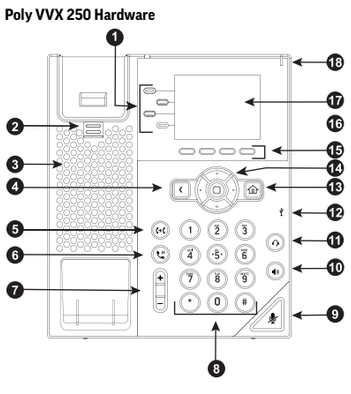

1. Line keys
2. Reversible tab
3. Speaker
4. Back key
5. Transfer key
6. Hold key
7. Volume keys
8. Dialpad
9. Mute key
10. Speakerphone key
11. Headset key
12. USB ports (on side)
13. Home key
14. Navigation keys / Select key
15. Softkeys
16. Security slot (on side)
17. Screen
18. Message waiting indicator

Icons and Status Indicators

	Registered line		USB flash device attached
	Phone warning		Call Forwarding enabled
	Unregistered line		Incoming call
	Shared line		Do Not Disturb enabled
	Active call		Favorite

Maintenance Instructions
When cleaning desk phones with keypads or phone accessories, be careful to not let any of the disinfecting solution seep into the phone or accessory.
1. Unplug all cables from the phone and accessories.
2. Dip a cotton ball into a medicinal isopropyl alcohol and water solution of 70:30, making sure to squeeze out any excess liquid.
3. Wipe all hardware surfaces and be careful not to wipe ports or cable connections.
4. Dip a cotton swab into the alcohol/water solution and clean around the buttons.
5. Let the phone and accessories air-dry completely before reconnecting any cables.

Troubleshooting
Search for product information and answers in the Product Documentation at https://docs.poly.com.
Find troubleshooting information in the Knowledge Base at https://h30434.www3.hp.com/.
Contact Technical Support at https://www.hp.com/us-en/contact-hp/contact.html.

Recycling Poly Products
Poly offers free recycling of its branded products to users. Detailed information is available at https://hp.com/recycle.

Storage and Transportation
Should you need to store the product for a long period of time, you may switch off the mains power supply. Note: Removing power from the product makes it inaccessible remotely for software updates, diagnosis and management.
Period of storage: 7 years under appropriate storage conditions
Operating temperature: 0 to 40°C (32 to 104°F)
Relative humidity (non-condensing): 5 to 95%
Storage and transportation temperature: -40°C to 70°C (-40°F to 160°F)
Maximum altitude: 4,876.8 m (16,000 ft)

Manufacturing
Find the date of manufacture on the product or packaging in the following format: YYYYMMDD.

Product Serial Number
The product serial number is included on the serial number label in the following format: 12 alphanumeric characters.

Safety and Regulatory
See the enclosed printed Safety Insert, and refer to the *Poly VVX Business IP Phones Safety and Regulatory Guide* on https://support.hp.com/poly for all regulatory and safety guidance prior to setup and configuration.

ar العربية

A ملحقات اختيارية: محول طاقة التيار المتردد (يختلف حسب المنطقة) وكتيفة حامل جداري. لمزيد من المعلومات حول الملحقات الاختيارية، اتصل بالبائع.

B حامل مكتبي

C حامل جداري

D اختياري: اتصال إيثرنت بالكمبيوتر

E توصيل طاقة التيار المتردد (ملحق اختياري). يُستخدم في حالة عدم توفر نقل الطاقة عبر الإيثرنت (PoE). ملاحظة: لا تستخدم سوى مصدر الطاقة المصمم لهاتفك لتجنب إلحاق الضرر بالهاتف.

F يدعم هاتفك سماعات الرأس USB والسلكية، بما في ذلك سماعات الرأس ذات مفتاح الربط الإلكتروني (EHS). للحصول على اتجاهات التوصيل، راجع وثائق سماعة الرأس الخاصة بك. تستخدم سماعات الرأس القياسية منفذ RJ-9 أو USB بينما تستخدم سماعات الرأس EHS عادةً منافذ RJ-9 و EHS.

وصف المنتج ومواصفاته
Poly VVX 250 عبارة عن هاتف مكتبي IP صوتي فقط للاستخدام التجاري.
الشاشة: شاشة LCD ملونة مقاس 2.8 بوصة
الاستجابة الترددية: 150 هرتز-7 كيلو هرتز
برامج الترميز: G.711 (G.A-law and μ-law)، G.729AB، G.722.1، iLBC، OPUS
التوافق مع وسائل مساعدة السمع: معايير ITU-T P.370 و TIA 504A
درجة حرارة التشغيل: 0 إلى 40 درجة مئوية (+32 إلى 104 درجة فهرنهايت)

الطاقة
يتم تشغيل هذا المنتج عبر PoE أو بمصدر طاقة اختياري من Poly.
مصدر الطاقة الخارجي (اختياري):
الإدخال: 100-240 فولت ∼ 0.7 أمبير 50-60 هرتز
الخرج: 5.0 فولت ⎓ 3.0 أمبير
الطاقة عبر إيثرنت، مستشعر تلقائي مدمج IEEE 802.3af PoE
الإدخال: 48 فولت ⎓ 0.135 أمبير
لا تستخدم سوى أجهزة وكابلات مزودة أو معتمدة من Poly.

تعليمات الاستخدام
بدء مكالمة
يمكّنك برنامج الاتصال الموجود على هاتفك من إدخال رقم هاتف لإجراء مكالمة، ويعرض قائمة بالمكالمات التي تم إجراؤها مسبقًا.
1. قم بأحد الإجراءات التالية:
   - ابدأ بكتابة رقم الهاتف.
   - اضغط على مفتاح خط.
   - ارفع سماعة الهاتف، اضغط على مفتاح **سماعة الهاتف**، أو اضغط على مفتاح **مكبر الصوت**.
2. أدخل رقمًا أو حدد جهة اتصال حديثة.

إنهاء مكالمة نشطة
يمكنك إنهاء مكالمة نشطة على هاتفك في أي وقت.

قم بأحد الإجراءات التالية:
- ضع الهاتف على الحامل.
- اضغط على **إنهاء المكالمة**.
- في شاشة المكالمات، قم بتمييز المكالمة ثم اضغط على **إنهاء المكالمة** .

أجهزة 250 Poly VVX

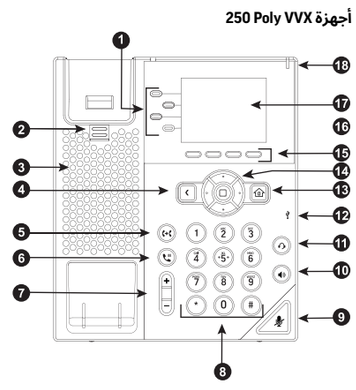

1. مفاتيح الخط
2. لسان قلاب
3. مكبر صوت
4. مفتاح الرجوع
5. مفتاح الإرسال
6. مفتاح التعليق
7. مفاتيح مستوى الصوت
8. لوحة الطلب
9. مفتاح كتم الصوت
10. مفتاح مكبر الصوت
11. مفتاح سماعة الأذن
12. منافذ USB (على الجانب)
13. مفتاح الصفحة الرئيسية
14. مفاتيح التنقل / مفتاح التحديد
15. مفاتيح وظيفية
16. فتحة الأمان (على الجانب)
17. الشاشة
18. مؤشر انتظار الرسالة

الرموز ومؤشرات الحالة

	تم توصيل جهاز USB فلاش		خط مسجل
	تم تمكين توجيه المكالمات		تحذير الهاتف
	مكالمة واردة		خط غير مسجل
	تم تمكين خاصية عدم الإزعاج		خط مشترك
	المفضلة		مكالمة نشطة

تعليمات الصيانة
عند تنظيف الهواتف المكتبية مع لوحات المفاتيح أو ملحقات الهاتف، احرص على عدم السماح للمحلول المطهر بالتسرب إلى الهاتف أو الملحق.
1. افصل جميع الكابلات من الهاتف والملحقات.
2. اغمس كرة قطنية في محلول كحول أيزوبروبيلي طبي وماء بنسبة 70:30، مع التأكد من التخلص من أي سائل زائد.
3. امسح جميع أسطح الأجهزة واحرص على عدم مسح المنافذ أو توصيلات الكابلات.
4. اغمس مسحة قطنية في محلول الكحول/الماء ونظف حول الأزرار.
5. دع الهاتف والملحقات تجف في الهواء تمامًا قبل إعادة توصيل أي كابلات.

استكشاف الأعطال وإصلاحها
ابحث عن معلومات المنتج والإجابات في مستندات المنتج على https://docs.poly.com.
اعثر على معلومات استكشاف الأعطال وإصلاحها في قاعدة المعرفة على الموقع الإلكتروني https://h30434.www3.hp.com/.
اتصل بالدعم الفني على https://www.hp.com/us-en/contact-hp/contact.html.

تدوير منتجات Poly
تقدم Poly خدمة إعادة تدوير مجانية لمنتجاتها ذات العلامة التجارية للمستخدمين. تتوفر معلومات تفصيلية على https://hp.com/recycle.

التخزين والنقل
إذا دعت الحاجة إلى تخزين المنتج لفترة طويلة، يمكنك إيقاف تشغيل مصدر إمداد الطاقة الرئيسي. ملاحظة: إن فصل مصدر الطاقة عن المنتج لا يتيح إمكانية الوصول إليه عن بُعد لتحديثات البرنامج وتشخيصه وإدارته.
مدة التخزين: 7 سنوات في ظل ظروف التخزين المناسبة
درجة حرارة التشغيل: 0 إلى 40 درجة مئوية (32 إلى 104 درجة فهرنهايت)
الرطوبة النسبية (بدون تكاثف): 5% إلى 95%
درجة حرارة التخزين والنقل: -40 إلى 70 درجة مئوية (-40 إلى 160 درجة فهرنهايت)
أقصى ارتفاع: 4,876.8 متر (16,000 قدم)

الصناعة
اعثر على تاريخ التصنيع على المنتج أو العبوة بالتنسيق التالي: عام شهر يوم.

الرقم التسلسلي للمنتج
يرد الرقم التسلسلي للمنتج على ملصق الرقم التسلسلي بالتنسيق التالي: 12 حرفًا أبجديًا رقميًا.

الإرشادات التنظيمية وتوجيهات السلامة
راجع نشرة السلامة المطبوعة المرفقة، وراجع *دليل السلامة والإرشادات التنظيمية لهواتف عمل مرتكزة على بروتوكول الإنترنت Poly VVX* على الموقع الإلكتروني https://support.hp.com/poly للاطلاع على جميع الإرشادات التنظيمية وتوجيهات السلامة قبل الإعداد والتكوين.

es ESPAÑOL

A Accesorios opcionales: adaptador de corriente alterna (varía según la región) y soporte de fijación en pared. Para obtener más información sobre los accesorios opcionales, póngase en contacto con su distribuidor.

B Soporte de escritorio

C Fijación en pared

D Opcional: conexión Ethernet al PC

E Conexión de alimentación de CA (accesorio opcional). Utilizar si la alimentación a través de Ethernet (PoE) no está disponible. Nota: Usar solo la fuente de alimentación diseñada para el teléfono para no dañar el aparato.

F El teléfono admite auriculares USB y con cable, incluidos los auriculares con gancho conmutador electrónico (EHS). Para obtener instrucciones acerca de las conexiones, consulte la documentación de los auriculares. Los auriculares estándar utilizan el puerto RJ-9 o el puerto USB, mientras que los auriculares EHS normalmente usan el puerto RJ-9 y el puerto EHS.

Descripción y especificaciones del producto
Poly VVX 250 es un teléfono IP de escritorio de solo audio para uso empresarial.
Pantalla: LCD en color de 2,8"
Respuesta de frecuencia: 150 Hz-7 kHz
Códecs: G.711 (ley A y ley μ), G.729AB, G.722.1, iLBC, OPUS
Compatibilidad con audífonos: estándares ITU-T P.370 y TIA 504A
Temperatura de funcionamiento: de 0 °C a 40 °C (+32 °F a 104 °F)

Alimentación
Este producto recibe alimentación eléctrica a través de PoE o con la fuente de alimentación opcional de Poly.
Fuente de alimentación externa (opcional):
Entrada: 100-240 V ∼ 0,7 A 50-60 Hz
Salida: 5,0 V ⎓ 3,0 A
Alimentación por Ethernet, PoE IEEE 802.3af con detección automática integrada
Entrada: 48 V ⎓ 0,135 A
Utilice únicamente dispositivos y cables suministrados o aprobados por Poly.

Instrucciones de uso
Realizar una llamada
El marcador del teléfono permite introducir un número telefónico para hacer una llamada y muestra una lista de las llamadas realizadas previamente.
1. Lleve a cabo una de estas acciones:
   - Empiece a escribir un número de teléfono.
   - Pulse una tecla de línea.
   - Levante el auricular y pulse la tecla de **auriculares** o de **altavoz**.
2. Introduzca un número o seleccione un contacto reciente.

Finalizar una llamada activa
Se puede finalizar una llamada activa en el teléfono en cualquier momento.

Realiza alguna de las siguientes acciones:
- Coloque el auricular en la base.
- Pulse **Finalizar llamada**.
- En la pantalla de Llamadas, resalte la llamada y pulse **Finalizar llamada**.

Hardware de Poly VVX 250

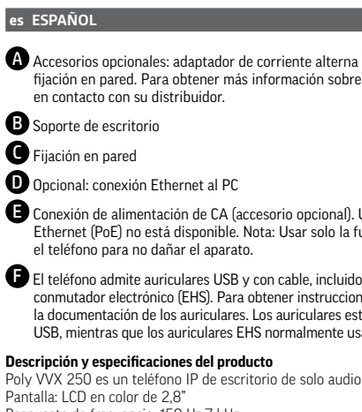

1. Teclas de línea
2. Pestaña reversible
3. Altavoz
4. Tecla Atrás
5. Tecla de transferencia
6. Tecla de espera
7. Teclas de volumen
8. Teclado de marcación
9. Tecla de silencio
10. Tecla de altavoz
11. Tecla de auriculares
12. Puertos USB (en el lateral)
13. Tecla de inicio
14. Teclas de navegación/ tecla de selección
15. Teclas programables
16. Ranura de seguridad (en lateral)
17. Pantalla
18. Indicador de mensaje en espera

Iconos e indicadores de estado

	Línea registrada		Dispositivo flash USB conectado
	Aviso del teléfono		Reenvío de llamadas habilitado
	Línea no registrada		Llamada entrante
	Línea compartida		No molestar habilitado
	Llamada activa		Favorito

Instrucciones de mantenimiento
Al limpiar teléfonos de escritorio con teclado o sus accesorios, tenga cuidado de no dejar que la solución desinfectante se filtre en el teléfono o en el accesorio.

1. Desconecte todos los cables del teléfono y de los accesorios.
2. Moje una bola de algodón en una solución de alcohol isopropílico medicinal y agua con una relación de mezcla de 70:30, asegurándose de escurrir el exceso de líquido.
3. Limpie con ella todas las superficies del hardware y tenga cuidado de no pasarla por los puertos ni las conexiones de los cables.
4. Moje un bastoncillo de algodón en la solución de alcohol y agua y limpie alrededor de los botones.
5. Deje que el teléfono y los accesorios se sequen al aire por completo antes de volver a conectar ningún cable.

Resolución de problemas
Busque información y respuestas sobre el producto en la documentación del producto en https://docs.poly.com.
Encontrará información para resolver problemas en la Knowledge Base en https://h30434.www3.hp.com/.
Contacte con el servicio de soporte técnico en https://www.hp.com/us-en/contact-hp/contact.html.

Reciclaje de productos Poly
Poly ofrece a los usuarios el reciclaje gratuito de los productos de su marca. Encontrará información detallada en https://hp.com/recycle.

Almacenamiento y transporte
Si necesita conservar el producto durante un periodo de tiempo prolongado, puede desconectar la fuente de alimentación de la red. Nota: Si se interrumpe la alimentación eléctrica del producto, no se podrá acceder a él de forma remota para actualizaciones, diagnóstico ni administración del software.
Periodo de almacenamiento: 7 años en condiciones de almacenamiento adecuadas
Temperatura de funcionamiento: de 0 a 40 °C (32 a 104 °F)
Humedad relativa (sin condensación): del 5 % al 95 %
Temperatura de almacenamiento y transporte: de -40 °C a 70 °C (-40 °F a 160 °F)
Altitud máxima: 16 000 m (4876,8 pies)

Fabricación
Busque la fecha de fabricación en el producto o embalaje en el siguiente formato: AAAAMMDD.

Número de serie de producto
El número de serie del producto se incluye en la etiqueta del número de serie en el siguiente formato: 12 caracteres alfanuméricos.

Seguridad y normativas
Consulte el folleto de seguridad impreso que se adjunta y consulte la *Guía sobre seguridad y normativas de los teléfonos IP empresariales VVX* en https://support.hp.com/poly para obtener toda la orientación sobre normativas y seguridad antes de la instalación y la configuración.

he עברית

A אביזרים אופציונליים: מתאם זרם חילופין (משתנה לפי אזור) ותושבת להרכבה על הקיר. למידע נוסף על אביזרים אופציונליים, יש לפנות למשווק.

B מעמד שולחני

C הרכבה על הקיר

D אופציונלי: חיבור Ethernet למחשב

E חיבור לזרם חילופין (אביזר אופציונלי). לשימוש אם אספקת חשמל דרך Ethernet (PoE) לא זמינה. הערה: יש להשתמש רק בספק הכוח שמיועד לטלפון כדי למנוע נזק לטלפון.

F הטלפון תומך באוזניות USB וחוטיות, כולל אוזניות מתג אלקטרוני (EHS). להוראות חיבור, יש לעיין בתיעוד האוזניות. אוזניות רגילות משתמשות ביציאת RJ-9 או USB, בעוד שאוזניות EHS בדרך כלל משתמשות ביציאות RJ-9 ו-EHS.

תיאור מוצר ומפרטים
Poly VVX 250 זהו טלפון IP שולחני עם שמע בלבד לשימוש עסקי.
מסך: מסך LCD צבעוני בגודל 2.8 אינץ'
תגובת תדר: 150 Hz-7 kHz
רכיבי Codec: G.711 (μ-law ו-A-law), G.729AB, G.722.1, iLBC, OPUS
תאימות למכשירי שמיעה: תקנים ITU-T P.370 ו-TIA 504A
טמפרטורת הפעלה: 0 עד 40°C

אספקת חשמל
מוצר זה מופעל דרך PoE או עם ספק הכוח האופציונלי של Poly.
ספק כוח חיצוני (אופציונלי):
קלט: 100-240 וולט ∼ 0.7 אמפר 50-60Hz
פלט: 5.0 וולט ⎓ 3.0 אמפר
אספקת חשמל דרך Ethernet, חישה אוטומטית מוכללת של IEEE 802.3af PoE
קלט: 48 וולט ⎓ 0.135 אמפר
יש להשתמש אך ורק במכשירים ובכבלים שסופקו או אושרו על ידי Poly.

הוראות שימוש
ביצוע שיחה
החייגן בטלפון מאפשר להזין מספר טלפון כדי לבצע שיחה, ומציג רשימה של שיחות שבוצעו בעבר.
1. יש לבצע אחת מהפעולות הבאות:
   - להתחיל להקליד מספר טלפון.
   - ללחוץ על מקש קו.
   - להרים את השפופרת, ללחוץ על המקש **שפופרת**, או ללחוץ על המקש **טלפון עם רמקול**.
2. להזין מספר או לבחור איש קשר שחויג לאחרונה.

סיום שיחה פעילה
ניתן לסיים שיחה פעילה בטלפון בכל עת.

יש לבצע אחת מהפעולות הבאות:
- להניח את השפופרת בעריסה.
- ללחוץ על **סיום שיחה**.
- במסך 'שיחות', לסמן את השיחה וללחוץ על **סיום שיחה**.

חומרת Poly VVX 250

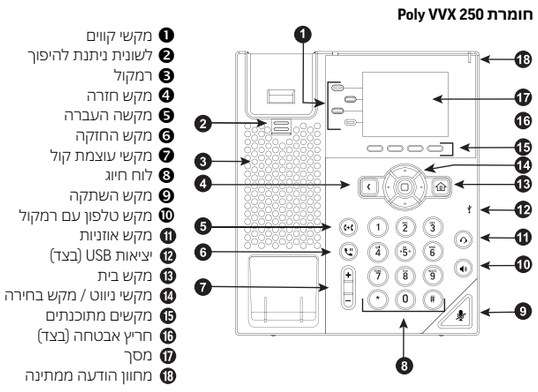

1. מקשי קווים
2. לשונית ניתנת להיפוך
3. רמקול
4. מקש חזרה
5. מקשה העברה
6. מקש החזקה
7. מקשי עוצמת קול
8. לוח חיוג
9. מקש השתקה
10. מקש טלפון עם רמקול
11. מקש אוזניות
12. יציאות USB (בצד)
13. מקש בית
14. מקשי ניווט / מקש בחירה
15. מקשים מתוכנתים
16. חריץ אבטחה (בצד)
17. מסך
18. מחוון הודעה ממתינה

סמלים ומחווני סטטוס

	כונן USB מחובר		קו רשום
	העברת שיחות מאופשרת		אזהרת טלפון
	שיחה נכנסת		קו לא רשום
	נא לא להפריע מאופשר		קו משותף
	מועדף		שיחה פעילה

הוראות תחזוקה
בעת ניקוי טלפונים שולחניים עם לוחות מקשים או אביזרי טלפון, יש להיזהר שלא לאפשר לתמיסת החיטוי לחלחל לטלפון או לאביזר.
1. יש לנתק את כל הכבלים מהטלפון ומהאביזרים.
2. יש לטבול צמר גפן בתמיסת איזופרופיל אלכוהול רפואי ומים ביחס של 70:30, ולהקפיד לסחוט את הנוזלים העודפים.
3. יש לנגב את כל משטחי החומרה ולהיזהר לא לנגב יציאות או חיבורי כבלים.
4. יש לטבול צמר גפן בתמיסת האלכוהול/מים ולנקות סביב הכפתורים.
5. יש לאפשר לטלפון ולאביזרים להתייבש לחלוטין לפני חיבור מחדש של כבלים.

פתרון בעיות
יש לחפש מידע ותשובות על המוצר בתיעוד המוצר בכתובת https://docs.poly.com.
מידע על פתרון בעיות במאגר הידע ניתן למצוא בכתובת https://h30434.www3.hp.com/.
יש ליצור קשר עם התמיכה הטכנית בכתובת https://www.hp.com/us-en/contact-hp/contact.html.

מיחזור מוצרי Poly
Poly מציעה למשתמשים מיחזור של מוצרי המותג שלה ללא עלות. ניתן למצוא מידע מפורט בכתובת https://hp.com/recycle.

אחסון והובלה
אם יש צורך לאחסן את המוצר לתקופה ארוכה, יש לכבות את המתג הראשי. הערה: ניתוק המוצר מהחשמל הופכת אותו לבלתי נגיש מרחוק לעדכוני תוכנה, אבחון וניהול.
תקופת אחסון: 7 שנים בתנאי אחסון מתאימים
טמפרטורת הפעלה: 0 עד 40°C
לחות יחסית (ללא עיבוי): 5 עד 95%
טמפרטורת הובלה ואחסון: -40°C עד 70°C
גובה מקסימלי: 4,876.8 מ' (16,000 רגל)

ייצור
תאריך הייצור מופיע על המוצר או האריזה בתבנית הבאה: YYYYMMDD.

המספר הסידורי של המוצר
המספר הסידורי של המוצר כלול בתווית המספר הסידורי בתבנית הבאה: 12 תווים אלפאנומריים.

בטיחות ותקינה
יש לעיין בעלון הבטיחות המודפס המצורף, ובמדריך הבטיחות והתקינה לטלפוני IP עסקיים Poly VVX בכתובת https://support.hp.com/poly לקבלת כל הנחיות התקינה והבטיחות לפני ההגדרה וקביעת התצורה.

id INDONESIA

Nomor Registrasi di Kementerian Perdagangan: IMKG.206.01.2024

Importir: PT. Hewlett-Packard Indonesia
Alamat: Gedung Perkantoran Prudential Centre.Kota Kasablanka Lantai 9, JL.Casablanca Kav. 88 Menteng Dalam, Tebet .12870 Jakarta Selatan, Indonesia

A Aksesoris Opsional: Adaptor Daya AC (bervariasi menurut wilayah) dan braket pemasangan di dinding. Untuk informasi selengkapnya tentang aksesoris opsional, hubungi penjual Anda.

B Penyangga Meja

C Pemasangan di Dinding

D Opsional: Koneksi Ethernet ke komputer

E Koneksi daya AC (aksesoris opsional). Gunakan jika Power over Ethernet (PoE) tidak tersedia. Catatan: Gunakan hanya sumber daya yang dirancang untuk telepon Anda agar telepon tidak rusak.

F Telepon Anda mendukung USB dan headset berkabel, termasuk headset Electronic Hookswitch (EHS). Untuk petunjuk koneksi, lihat dokumentasi headset Anda. Headset standar menggunakan port RJ-9 atau USB sedangkan headset EHS biasanya menggunakan port RJ-9 dan EHS.

Deskripsi dan Spesifikasi Produk
Poly VVX 250 adalah telepon meja IP audio saja untuk penggunaan bisnis.
Layar: Layar LCD berwarna 2,8 inci
Respon frekuensi: 150 Hz - 7 kHz
Codec: G.711 (A-law dan μ-law), G.729AB, G.722.1, iLBC, OPUS
Kompatibilitas alat bantu dengar: Standar ITU-T P.370 dan TIA 504A
Suhu Pengoperasian: 0°C hingga 40°C (+32°F hingga 104°F)

Daya
Produk ini diberi daya melalui PoE atau dengan sumber daya listrik opsional dari Poly.
Sumber daya listrik eksternal (opsional):
Input: 100-240V ∼ 0.7A 50-60Hz
Output: 5.0V ⎓ 3.0A
Power-over-Ethernet, terpasang dengan penginderaan otomatis IEEE 802.3af PoE:
Input: 48V ⎓ 0.135A
Hanya gunakan perangkat dan kabel yang disediakan atau disetujui Poly.

Petunjuk Penggunaan
Melakukan Panggilan
Dialer (pendial) di ponsel memudahkan Anda memasukkan nomor telepon untuk melakukan panggilan, dan menampilkan daftar panggilan yang dilakukan sebelumnya.
1. Lakukan salah satu hal berikut:
   - Mulai mengetikkan nomor telepon.
   - Tekan tombol line (saluran).
   - Angkat handset (gagang telepon), tekan tombol **Handset (Gagang Telepon)**, atau tekan tombol **Speakerphone (Pengeras Suara Telepon)**.
2. Masukkan nomor atau pilih kontak terbaru.

Mengakhiri Panggilan Aktif
Anda bisa mengakhiri panggilan aktif di ponsel Anda kapan saja.

Lakukan salah satu hal berikut:
- Tempatkan handset (gagang telepon) pada dudukannya.
- Tekan **End Call (Akhiri Panggilan)**.
- Di layar Call (Panggilan), sorot panggilan tersebut dan tekan **End Call (Akhiri Panggilan)**.

Perangkat Keras Poly VVX 250

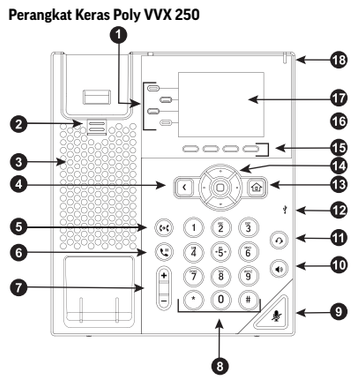

1. Tombol Line (Saluran)
2. Tab Reversible (Pembatalan)
3. Speaker (Pengeras Suara)
4. Tombol Back (Kembali)
5. Tombol Transfer
6. Tombol Hold (Tahan)
7. Tombol Volume
8. Dialpad (Papan Angka)
9. Tombol Mute (Bisu/Senyap)
10. Tombol Speakerphone (Pengeras Suara Telepon)
11. Tombol Headset
12. Port USB (di samping)
13. Tombol Home (Beranda)
14. Tombol Navigation (Navigasi) / Tombol Select (Pilih)
15. Softkey (Tombol Lunak)
16. Slot Keamanan (di samping)
17. Layar
18. Indikator Pesan Suara Baru

Indikator Status dan Ikon

	Line (Saluran) terdaftar		Perangkat flash USB terpasang
	Peringatan Telepon		Call Forwarding (Penerusan Panggilan) diaktifkan
	Line (Saluran) tidak terdaftar		Panggilan Masuk
	Line (Saluran) bersama		Do Not Disturb (Jangan Ganggu) diaktifkan
	Panggilan Aktif		Favorit

Petunjuk Perawatan
Saat membersihkan desk phone (telepon meja) dengan keypad (papan tombol) atau aksesoris telepon, berhati-hatilah agar larutan disinfektan tidak meresap ke dalam telepon atau aksesorisnya.
1. Lepaskan semua kabel dari telepon dan aksesorisnya.
2. Celupkan bola kapas ke dalam larutan obat isopropil alkohol dan air dengan perbandingan 70:30, pastikan untuk memeras sisa cairan.
3. Seka semua permukaan perangkat keras dengan hati-hati agar tidak menyeka port atau sambungan kabel.
4. Celupkan kapas ke dalam larutan alkohol/air dan bersihkan di sekitar tombol.
5. Biarkan telepon dan aksesorisnya benar-benar kering sebelum menghubungkan kembali semua kabel.

Memecahkan Masalah
Cari informasi produk dan jawabannya di Dokumentasi Produk di https://docs.poly.com.
Temukan informasi pemecahan masalah di Basis Pengetahuan di https://h30434.www3.hp.com/.
Hubungi Dukungan Teknis di https://www.hp.com/us-en/contact-hp/contact.html.

Daur Ulang Produk Poly
Poly menawarkan daur ulang gratis produk bermereknya kepada pengguna. Informasi selengkapnya tersedia di https://hp.com/recycle.

Penyimpanan dan Transportasi
Jika Anda perlu menyimpan produk dalam jangka waktu lama, Anda dapat mematikan sumber listrik. Catatan: Melepaskan daya dari produk menjadikannya tidak dapat diakses dari jarak jauh untuk pembaruan perangkat lunak, diagnosis, dan manajemen.
Masa penyimpanan: 7 tahun dalam kondisi penyimpanan yang sesuai
Suhu pengoperasian: 0 hingga 40°C (32 hingga 104°F)
Kelembaban relatif (non-kondensasi): 5% hingga 95%
Suhu penyimpanan dan transportasi: -40°C hingga 70°C (-40°F hingga 160°F)
Ketinggian maksimum: 4,876.8 m (16,000 ft)

Pembuatan
Temukan tanggal pembuatan pada produk atau kemasan dengan format berikut: TTTTBBHH.

Nomor Seri Produk
Nomor seri produk dicantumkan pada label nomor seri dengan format sebagai berikut: 12 karakter alfanumerik.

Keamanan dan Peraturan
Lihat Sisipan Panduan Keamanan tercetak yang terlampir, dan merujuklah ke *Panduan Keamanan dan Peraturan Poly VVX* di https://support.hp.com/poly untuk semua panduan peraturan dan keamanan sebelum pengaturan dan konfigurasi.

ko 한국어

A 옵션 부속품: AC 전원 어댑터(지역별로 다름) 및 월 마운트 브래킷. 선택 사항인 부속품에 대한 자세한 내용은 대리점에 문의하십시오.

B 데스크 스탠드

C 월 마운트

D 선택 사항: 컴퓨터에의 이더넷 연결

E AC 전원 연결(옵션 부속품). Power over Ethernet(PoE)을 사용할 수 없을 때 사용하십시오. 참고: 전화기에 피해를 주지 않으려면 전화기에 맞게 설계된 전원 공급 장치만 이용하십시오.

F 본 전화기는 USB와 전자 훅스위치(EHS) 헤드셋을 포함한 유선 헤드셋을 지원하고 있습니다. 연결 관련 설명은 해당 헤드셋 설명서를 참조하십시오. 표준 헤드셋은 RJ-9 혹은 USB 포트를 이용하며 EHS 헤드셋은 대개 RJ-9 및 EHS 포트를 이용합니다.

제품 설명 및 사양
Poly VVX 250은 업무용 오디오 전용 IP 데스크폰입니다.
화면: 2.8인치 컬러 LCD 화면
주파수 응답: 150Hz-7kHz
코덱: G.711(A-law 및 μ-law), G.729AB, G.722.1, iLBC, OPUS
보청기 호환성: ITU-T P.370 및 TIA 504A 표준
작동 온도: 0 ~ 40°C(32 ~ 104° F)

전원
이 제품은 PoE 또는 Poly의 선택적 전원 공급 장치를 통해 전원이 공급됩니다.
외부 전원 공급 장치(옵션):
입력: 100-240V ∼ 0.7A 50-60Hz
출력: 5.0V ⎓ 3.0A
파워 오버 이더넷, 내장 자동 감지 IEEE 802.3af PoE
입력: 48V ⎓ 0.135A
Poly에서 제공하였거나 승인받은 장치 및 케이블만 사용하십시오.

사용 지침
전화 걸기
다이얼러를 이용하면 전화번호를 입력해 전화를 걸 수 있으며, 이전에 발신한 통화 목록이 표시됩니다.
1. 다음 중 한 가지를 수행하십시오.
   - 전화번호 입력을 시작합니다.
   - 회선 키를 누릅니다.
   - 수화기를 들거나, **수화기** 키 또는 **스피커폰** 키를 누릅니다.
2. 번호를 입력하거나 최근 연락처를 선택하십시오.

현재 통화 종료
전화기의 현재 통화는 언제든 종료할 수 있습니다.

다음과 같이 수행합니다.
- 수화기를 내려놓습니다.
- **통화 종료**를 누릅니다.
- 통화 화면에서 해당 통화가 강조한 후 **통화 종료**를 누릅니다.

Poly VVX 250 하드웨어

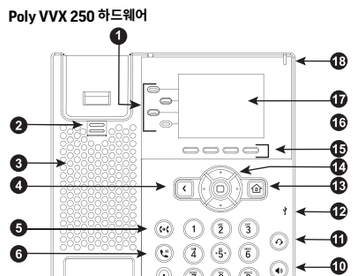

1. 회선 키
2. 가역 탭
3. 스피커
4. 뒤로 키
5. 전송 키
6. 대기 키
7. 볼륨 키
8. 다이얼패드
9. 음소거 키
10. 스피커폰 키
11. 헤드셋 키
12. USB 포트(측면)
13. 홈 키
14. 탐색 키/선택 키
15. 소프트키
16. 보안 슬롯(측면)
17. 화면
18. 메시지 대기 표시등

아이콘 및 상태 표시등

	등록된 회선		USB 플래시 드라이브 연결됨
	전화 경고		착신 전환이 활성화되어 있음
	등록되지 않은 회선		수신 통화
	공유 회선		수신 거부 사용
	현재 통화		즐겨찾기

유지보수 지침
키패드 또는 액세서리가 있는 탁상용 전화기를 닦을 때는 소독액이 전화기나 액세서리에 스며들지 않게 주의하십시오.
1. 전화기 또는 액세서리에서 모든 케이블을 분리합니다.
2. 코튼볼을 의료용 이소프로필 알콜과 물의 70:30 혼합액에 담그되, 용액이 과도하면 짜 내십시오.
3. 하드웨어 표면을 모두 닦되, 포트나 케이블 연결 부위는 닦지 않도록 조심하십시오.
4. 면봉을 알콜/물 혼합액에 담근 후 버튼 주위를 닦습니다.
5. 전화기와 액세서리를 완전히 자연 건조시킨 후 케이블을 다시 연결하십시오.

문제 해결
제품 정보 및 답을
https://docs.poly.com의 제품 문서에서 찾으십시오.
https://h30434.www3.hp.com/의 지식 베이스에서 문제 해결 정보를 검색하십시오.
https://www.hp.com/us-en/contact-hp/contact.html에서 기술 지원팀에 문의하십시오.

Poly 제품 재활용
Poly는 자사 브랜드 제품의 무료 재활용 서비스를 사용자들에게 제공합니다. 자세한 정보는 https://hp.com/recycle에서 확인해주십시오.

보관 및 운송 시
제품을 장기간 보관해야 하는 경우 주 전원을 끌 수 있습니다. 참고: 제품에서 전원을 제거하면 소프트웨어 업데이트, 진단, 관리를 위해 원격으로 액세스할 수 없게 됩니다.
보관 기간: 적절한 보관 조건에서 7년
작동 온도: 0 ~ 40°C(32 ~ 104°F)
상대 습도(비응축식): 5 - 95%
보관 및 운송 온도: -40 - 70°C (-40 - 160°F)
최대 고도: 4,876.8m(16,000피트)

제조
제품 또는 포장에서 YYYYMMDD 형식의 제조일을 확인하십시오.

제품 일련번호
제품 일련번호는 일련번호 라벨에 12자의 영문 및 숫자로 포함되어 있습니다.

안전 및 규제 고지
설치 및 구성 전에 동봉된 안전 인서트 사본을 참조하고 https://hp.support.com/poly의 *Poly VVX 비즈니스 IP 전화기 안전 및 규제 가이드*에서 규제 및 안전 지침을 참조해 주십시오.

kk ҚАЗАҚ ТІЛІ

ЕАС

A Қосымша керек-жарақтар: Айнымалы ток қуат адаптері (аймаққа байланысты өзгереді) және қабырғаға бекіту кронштейні. Қосымша керек-жарақтар туралы қосымша ақпарат алу үшін сатушыға хабарласыңыз.

B Үстел тұғыры

C Қабырғаға бекіту

D Қосымша: Ethernet арқылы компьютерге қосылу

E Айнымалы ток қуатына қосылу (қосымша керек-жарақ). Ethernet арқылы қуаттау (PoE) қолжетімсіз болса пайдаланыңыз. Ескертпе: Телефонға зақым келтірмеу үшін тек телефоныңызға арналған қуат көзін пайдаланыңыз.

F Телефоныңызда USB және сымды гарнитураларды, соның ішінде Электронды қосқыш (EHS) гарнитураларын қолдануға болады. Қосылу бағыттарын гарнитура құжаттамасынан қараңыз. Стандартты гарнитуралар RJ-9 немесе USB портын пайдаланады, ал EHS гарнитуралары әдетте RJ-9 және EHS порттарын пайдаланады.

Өнімнің сипаттамасы және спецификациясы
Poly VVX 250 - іскери мақсаттарда пайдалануға арналған тек дыбыстық үстел үсті IP телефоны.
Экран: 2,8 дюймдік түсті СКД экран
Жиілік сипаттамасы: 150 Гц-7 кГц
Кодектер: G.711 (A-заңы және μ-заң), G.729AB, G.722.1, iLBC, OPUS
Есту аппаратымен үйлесімділігі: ITU-T P.370 және TIA 504A стандарттары
Жұмыс температурасы: 0° C... 40° C (+32° F to 104° F)

Қуат
Бұл өнім PoE арқылы немесе Poly қосымша қуат көзінен қуат алады.
Сыртқы қуат көзі (міндетті емес):
Кіріс қуат: 100-240 Вт ~ 0,7 A 50-60 Гц
Шығыс қуат: 5,0 В ⎓ 3,0 A
Ethernet желісінен қуаттану, IEEE 802.3af PoE кірістірілген автоматты тану
Кіріс қуат: 48 В ⎓ 0,135 A
Тек Poly жеткізген немесе бекіткен құрылғыларды және кабельдерді пайдаланыңыз.

Пайдалану жөніндегі нұсқаулық
Қоңырау шалу
Телефондағы тергіш қоңырау шалу үшін телефон нөмірін енгізуге мүмкіндік береді және ол бұрын жасалған қоңыраулардың тізімін көрсетеді.
1. Мына әрекеттердің бірін жасаңыз:
   - Телефон нөмірін теруді бастаңыз.
   - Желі пернесін басыңыз.
   - Телефон тұтқасын алыңыз, **Телефон тұтқасы** түймесін басыңыз немесе **Дауыс зорайтқыш** пернесін басыңыз.
2. Нөмірді енгізіңіз немесе соңғы контактіні таңдаңыз.

Белсенді қоңырауды аяқтау
Телефонда белсенді қоңырауды кез келген уақытта аяқтай аласыз.

Мына әрекеттердің бірін жасаңыз:
- Тұтқаны сүйеуішке қойыңыз.
- **Қоңырауды аяқтау** түймесін басыңыз.
- Қоңыраулар экранында қоңырауды бөлектеп, **Қоңырауды аяқтау** түймесін басыңыз.

Poly VVX 250 жабдығы

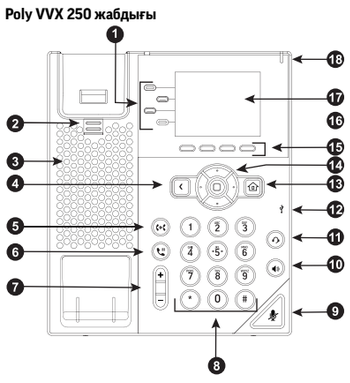

❶ Желі пернелері
❷ Реверсивті тілшік
❸ Динамик
❹ Артқа пернесі
❺ Жіберу пернесі
❻ Күту режимінің пернесі
❼ Дыбыс деңгейі пернелері
❽ Теру тақтасы
❾ Дыбысты өшіру пернесі
❿ Дауыс зорайтқыш пернесі
⓫ Гарнитура пернесі
⓬ USB порттары (бүйір жақта)
⓭ Үй пернесі
⓮ Навигация пернелері / Таңдау пернесі
⓯ Функционалды пернелер
⓰ Қауіпсіздік ұяшығы (бүйір жақта)
⓱ Экран
⓲ Хабарды күту индикаторы

Белгішелер мен күй индикаторлары

	Тіркелген желі		USB флэш құрылғысы қосылған
	Телефон ескертуі		Қоңырауларды қайта адрестеу қосылды
	Тіркелмеген желі		Кіріс қоңырауы
	Ортақ желі		Мазаламу режимі қосылды
	Белсенді қоңырау		Таңдаулылар

Техникалық күтім жөніндегі нұсқаулар
Пернетақта немесе телефон керек-жарақтары бар үстел телефондарын тазалаған кезде, дезинфекциялау ерітіндісінің телефонға немесе керек-жараққа түсуіне жол бермеңіз.
1. Барлық кабельдерді телефон мен керек-жарақтардан ажыратыңыз.
2. Мақтаны домалақтап, медициналық изопропилен спирті мен судың 70:30 ерітіндісіне малып, артық сұйықтықты сығып тастаңыз.
3. Барлық жабдықтың беттерін сүртіңіз және порттарды немесе кабель қосылымдарын сүртпеңіз.
4. Мақта тығынын спирт/су ерітіндісіне малып, түймелердің жан-жағын сүртіп шығыңыз.
5. Қандай да бір кабельдерді қайта жалғамас бұрын телефон мен керек-жарақтарды толығымен құрғатыңыз.

Ақауларды жою
Өнім туралы ақпарат пен жауаптарды төмендегі сайттағы Өнім құжаттамасынан іздеңіз: https://docs.poly.com.
Ақаулықтарды жою туралы ақпаратты Білім базасынан https://h30434.www3.hp.com/ сілтемесіне өтіп табыңыз.
Техникалық қолдау көрсету бөлімінен https://www.hp.com/us-en/contact-hp/contact.html сілтемесі бойынша хабаралсыңыз.

Poly өнімдерін қайта өңдеу
Poly пайдаланушыларға брендтік өнімдерін тегін қайта өңдеуді ұсынады. Толық ақпаратты мына жерден алуға болады: https://hp.com/recycle.

Сақтау және тасымалдау
Өнімді ұзақ уақыт бойы сақтау керек болса, электр қуатын ажыратуға болады. Ескертпе: Өнімнің қуатын өшірсеңіз, бағдарламалық құралды жаңарту, диагностика жасау және басқару қызметтері қол жетімді болмауы мүмкін.
Сақтау мерзімі: тиісті сақтау шарттары сақталғанда, 7 жыл
Жұмыс температурасы: 0°C-40°C аралығы (32°F-104°F)
Салыстырылмалы ылғалдылық (конденсациясыз): 5-95%
Сақтау және тасымалдау температурасы: -40 °C және 70 °C аралығында (40-160°F)
Теңіз деңгейінен жоғары максималды биіктік: 4 876,8 м (16 000 фут)

Өндіру
Өндірілген күні өнімде немесе өнімнің сыртқы қаптамасында мына форматта берілген: YYYYMMDD.

Өнімнің сериялық нөмірі
Өнімнің сериялық нөмірі сериялық нөмір жапсырмасында мына форматта көрсетілген: 12 әріптік-сандық таңба.

Қауіпсіздік пен нормативтер туралы ақпарат
Орнату және конфигурациялау алдында қосымша берілген қауіпсіздік техникасы жөніндегі баспа қосымша парағын қараңыз және барлық нормативтік және қауіпсіздік нұсқауларды https://support.hp.com/poly сілтемесі бойынша *Poly VVX Іскерлік мақсаттағы IP телефондары бойынша Қауіпсіздік және нормативтер туралы нұсқаудан* қараңыз.

pt PORTUGUÊS

A Acessórios opcionais: Adaptador de alimentação de CA (varia consoante a região) e suporte para montagem na parede. Para obter mais informações sobre acessórios opcionais, contacte o seu revendedor.

B Suporte de secretária

C Montagem na parede

D Opcional: Ligação Ethernet para computador

E Ligação de alimentação de CA (acessório opcional). Utilize caso a Power over Ethernet (PoE) esteja indisponível. Nota: Para evitar danos no telefone, utilize apenas a fonte de alimentação concebida para o seu telefone.

F O seu telefone suporta auriculares USB e com fio, incluindo auriculares do tipo Electronic Hookswitch (EHS). Para obter instruções de ligação, consulte a documentação dos seus auriculares. Os auriculares convencionais utilizam a porta RJ-9 ou USB, enquanto os auriculares tipo EHS utilizam normalmente as portas RJ-9 e EHS.

Descrição e especificações do produto
O Poly VVX 250 é um telefone fixo IP de utilização empresarial para chamadas apenas de áudio.
Ecrã: Ecrã LCD a cores de 2,8"
Resposta de frequência: 150 Hz-7 kHz
Codecs: G.711 (lei A [A-law] e lei Mu [μ-law]), G.729AB, G.722.1, iLBC, OPUS
Compatibilidade com aparelhos auditivos: Normas ITU-T P.370 e TIA 504A
Temperatura de funcionamento: 0° C a 40° C (+32° F a 104° F)

Alimentação
Este produto é alimentado através de PoE ou da fonte de alimentação opcional da Poly.
Fonte de alimentação externa (opcional):
Entrada: 100-240 V ~ 0,7 A 50-60 Hz
Saída: 5,0 V ⎓ 3,0 A
Power over Ethernet, PoE IEEE 802.3af incorporada com deteção automática
Entrada: 48 V ⎓ 0,135 A
Utilize apenas dispositivos e cabos fornecidos ou aprovados pela Poly.

Instruções de utilização
Efetuar chamada
O teclado de marcação do seu telefone permite-lhe introduzir um número de telefone para efetuar uma chamada, exibindo uma lista de chamadas efetuadas anteriormente.
1. Efetuar uma das seguintes ações:
   - Comece por introduzir um número de telefone.
   - Prima uma tecla de linha.
   - Pegue no auscultador, prima a tecla **Auscultador** ou a tecla **Alta-voz**.
2. Introduza um número ou selecione um contacto recente.

Terminar uma chamada ativa
Pode terminar uma chamada ativa a qualquer momento no seu telefone.

Execute um dos seguintes procedimentos:
- Coloque o auscultador no suporte.
- Prima **Terminar chamada**.
- No ecrã Chamadas, selecione a chamada e prima **Terminar chamada**.

Hardware do Poly VVX 250

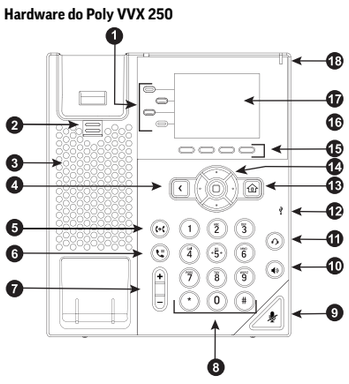

❶ Teclas de linha
❷ Patilha reversível
❸ Altifalante
❹ Tecla Voltar
❺ Tecla Transferir
❻ Tecla Colocar em espera
❼ Teclas de volume
❽ Teclado de marcação
❾ Tecla Silenciar
❿ Tecla Alta-voz
⓫ Tecla Auricular
⓬ Portas USB (na lateral)
⓭ Tecla da Página inicial
⓮ Teclas de navegação/tecla Selecionar
⓯ Teclas de função
⓰ Ranhura de segurança (na lateral)
⓱ Ecrã
⓲ Indicador de mensagem em espera

Ícones e indicadores de estado

	Linha registada		Dispositivo USB ligado
	Aviso do telefone		Reencaminhamento de chamadas ativado
	Linha não registada		Chamada recebida
	Linha partilhada		Função Não perturbar ativada
	Chamada ativa		Marcar como favorito

Instruções de manutenção
Ao limpar telefones fixos com teclados ou acessórios telefónicos, tenha cuidado para não permitir que a solução desinfetante penetre no telefone ou acessório.
1. Desligue todos os cabos do telefone e dos acessórios.
2. Mergulhar uma bola de algodão numa solução medicinal de álcool isopropílico e água numa proporção de 70:30, espremendo o excesso de líquido.
3. Limpe todas as superfícies de hardware e tenha cuidado para não limpar as portas ou as ligações dos cabos.
4. Mergulhe um cotonete na solução de álcool/água e limpe à volta dos botões.
5. Deixe o telefone e os acessórios secarem completamente ao ar antes de voltar a ligar algum cabo.

Resolução de problemas
Pode encontrar informações e respostas sobre o produto na documentação do produto em https://docs.poly.com.
Encontre informações sobre resolução de problemas na Base de Dados de Conhecimento em https://h30434.www3.hp.com/.
Contacte o apoio técnico através do site https://www.hp.com/us-en/contact-hp/contact.html.

Reciclagem de produtos da Poly
A Poly oferece aos utilizadores a reciclagem gratuita dos seus produtos de marca. Estão disponíveis informações detalhadas em https://hp.com/recycle.

Armazenamento e transporte
Se precisar de armazenar o produto durante um longo período de tempo, pode desligar da rede elétrica. Nota: Desligar o produto da alimentação torna-o inacessível remotamente para atualizações de software, diagnóstico e gestão.
Período de armazenamento: 7 anos em condições de armazenamento adequadas
Temperatura de funcionamento: 0 a 40 °C (32 a 104 °F)
Humidade relativa (sem condensação): 5 a 95%
Temperatura de armazenamento e transporte: -40 °C a 70 °C (-40 °F a 160 °F)
Altitude máxima: 4.876,8 m (16.000 pés)

Fabrico
A data de fabrico encontra-se no produto ou na embalagem, no seguinte formato: AAAAMMDD.

Número de série do produto
O número de série do produto está incluído na etiqueta do número de série, no seguinte formato: 12 caracteres alfanuméricos.

Segurança e regulamentação
Consulte o folheto de segurança impresso incluído e consulte o *Guia de Segurança e Regulamentação dos telefones IP empresariais Poly VVX* em https://support.hp.com/poly para obter todas as orientações regulamentares e de segurança antes da instalação e configuração do aparelho.

ru РУССКИЙ

ЕАС

A Дополнительные принадлежности: Адаптер питания переменного тока (тип зависит от региона) и кронштейн для настенного крепления. Для получения информации о дополнительных принадлежностях обратитесь к поставщику оборудования.

B Настольная подставка

C Настенное крепление

D В комплект не входит: Кабель Ethernet для подключения к компьютеру

E Сетевой адаптер питания (в комплект не входит). Используйте при отсутствии возможности питания по Ethernet (PoE). Примечание. Чтобы не повредить телефон, используйте только штатный адаптер питания.

F Телефон поддерживает USB- и проводные гарнитуры, включая гарнитуры с электронным рычагом (EHS). Инструкции по подключению см. в документации к гарнитуре. Стандартные гарнитуры имеют разъем RJ-9 или USB, а гарнитуры EHS, как правило, имеют разъем RJ-9 и EHS.

Описание и характеристики продукта
Poly VVX 250 – настольный IP-телефон для бизнеса, предназначенный для голосовых звонков.
Экран: 2,8-дюймовый цветной ЖК-экран
Диапазон частот: 150 Гц-7 кГц
Кодеки: G.711 (A-law и μ-law), G.729AB, G.722.1, iLBC, OPUS
Совместимость со слуховым аппаратом: Стандарты ITU-T P.370 и TIA 504A
Рабочая температура: 0 °C-40 °C

Электропитание
Питание по кабелю PoE или от блока питания Poly, в комплект не входит.
Внешний адаптер питания (в комплект не входит):
Вход: 100-240 В ~ 0,7 A 50-60 Гц
Выход: 5,0 В ⎓ 3,0 A
Питание от сети Ethernet с автоматическим определением PoE IEEE 802.3af
Вход: 48 В ⎓ 0,135 A
Используйте только поставляемые или одобренные компанией Poly устройства и кабели.

Использование
Заказ вызова
Клавиатура для набора номера позволяет ввести номер абонента, также отображается список последних вызовов.
1. Выполните одно из следующих действий:
   - Начните вводить номер телефона.
   - Нажмите клавишу доступа к линии.
   - Во время вызова снимите трубку, нажмите клавишу **Трубка** или **Громкая связь**.
2. Введите или выберите последний набранный номер.

Завершение активного вызова
Завершить текущий активный вызов можно в любой момент.

Выполните одно из следующих действий:
- Положите телефонную трубку на рычаг.
- Нажмите **Завершить**.
- На экране «Вызовы» выберите вызов и нажмите **Завершить**.

Устройство Poly VVX 250

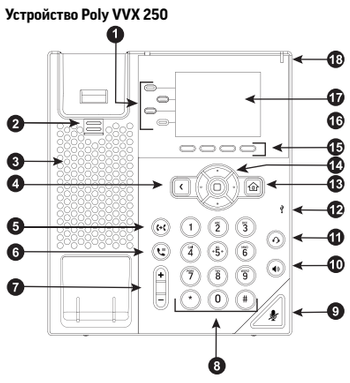

❶ Клавиши доступа к линии
❷ Двусторонний вкладыш
❸ Громкоговоритель
❹ Клавиша «Назад»
❺ Клавиша переадресации
❻ Клавиша удержания
❼ Клавиши регулировки громкости
❽ Панель набора номера
❾ Клавиша отключения звука
❿ Клавиша громкой связи
⓫ Клавиша гарнитуры
⓬ Разъемы USB (сбоку)
⓭ Клавиша «Исходный»
⓮ Клавиши навигация / выбор
⓯ Программные клавиши
⓰ Паз для антикражного троса (сбоку)
⓱ Экран
⓲ Индикатор непрочитанных сообщений

Значки и индикаторы состояния

	Зарегистрированная линия		USB-накопитель подключен
	Предупреждение телефона		Включена переадресация звонков
	Незарегистрированная линия		Входящий вызов
	Групповая линия		Включен режим «Не беспокоить»
	Активный вызов		Избранное

Инструкции по обслуживанию
При чистке телефонов для конференций, настольных телефонов с клавиатурой или принадлежностей для телефона нельзя допускать попадания дезинфицирующего раствора внутрь корпуса.
1. Отсоедините от телефона все кабели и принадлежности.
2. Погрузите ватный диск в раствор медицинского изопропилового спирта в воде в соотношении 70:30. Отожмите излишки жидкости.
3. Протрите все поверхности, но не протирайте разъемы на корпусе или коннекторы кабелей.
4. Окуните ватный тампон в спиртовой раствор и протрите поверхность вокруг кнопок.
5. Перед подключением кабелей необходимо дать телефону и принадлежностям полностью просохнуть на воздухе.

Устранение неполадок
Сведения об изделии и ответы на вопросы имеются в документации на сайте https://docs.poly.com.
Информация об устранении неполадок имеется в базе знаний https://h30434.www3.hp.com/.
Связь с технической поддержкой https://www.hp.com/us-en/contact-hp/contact.html.

Утилизация
Компания Poly предлагает пользователям бесплатную утилизацию своей фирменной продукции.
Подробнее смотрите на https://hp.com/recycle.

Хранение и транспортировка
При необходимости хранить изделие в течение длительного времени отключите устройство от сети. Примечание. После отключения питания устройства удаленное обновление программного обеспечения, диагностика и управление становятся невозможными.
Срок хранения: 7 лет при надлежащих условиях хранения
Рабочая температура: 0-40 °C
Относительная влажность (без конденсации): от 5% до 95%
Температура хранения и транспортировки: от –40°C до 70°C
Максимальная высота над уровнем моря: 4876,8 м

Дата изготовления
Дата изготовления указана снаружи на изделии или упаковке в следующем формате: ГГГГММДД.

Серийный номер
Серийный номер указан на этикетке с серийным номером в следующем формате: 12 буквенно-цифровых символов.

Безопасность и нормативное регулирование
Перед установкой и настройкой оборудования изучите все нормативные документы и рекомендации по безопасности, ознакомьтесь с печатным вкладышем по технике безопасности и смотрите *Руководство пользователя по технике безопасности и нормативному регулированию для IP-телефонов для бизнеса Poly VVX* на https://support.hp.com/poly.

sr SRPSKI

A Opcioni pribor: Adapter za naizmeničnu struju (razlikuje se u zavisnosti od regiona) i nosač za montiranje na zid. Za više informacija o opcionoj dodatnoj opremi obratite se vašem maloprodajnom objektu.

B Stono postolje

C Zidni nosač

D Opciono: mrežna veza sa računarom

E Priključak za napajanje naizmeničnom strujom (opcioni pribor). Koristite ako napajanje preko mreže (PoE) nije dostupno. Napomena: Koristite samo napajanje koje je projektovano za vaš telefon da biste izbegli oštećenje telefona.

F Vaš telefon podržava USB i žičane slušalice s mikrofonom, uključujući slušalice sa elektronskom viljuškom (EHS). Uputstva za povezivanje potražite u dokumentaciji slušalica. Standardne slušalice koriste RJ-9 ili USB priključak, dok EHS slušalice obično koriste RJ-9 i EHS priključke.

Opis i specifikacija proizvoda
Poly VVX 250 je stoni IP telefon samo sa zvukom za poslovnu upotrebu.
Ekran: LCD ekran u boji od 2,8"
Frekventni odgovor: 150 Hz – 7 kHz
Kodeci: G.711 (A-law i μ-law), G.729AB, G.722.1, iLBC, OPUS
Kompatibilnost sa slušnim pomagalima: standardi ITU-T P.370 i TIA 504A
Radna temperatura: 0 °C do 40 °C (+32 °F do 104 °F)

Snaga
Ovaj proizvod se napaja preko PoE ili putem opcionog napajanja sa uređaja Poly.
Eksterno napajanje (opciono):
Ulaz: 100–240 V ~ 0,7 A 50-60 Hz
Izlaz: 5,0 V ⎓ 3,0 A
Napajanje preko mreže, ugrađeni automatski senzing IEEE 802.3af PoE
Ulaz: 48 V ⎓ 0,135 A
Koristite samo uređaje i kablove koje je isporučila ili odobrila kompanija Poly.

Uputstvo za upotrebu
Upućivanje poziva
Tastatura za biranje na vašem telefonu omogućava vam da unesete telefonski broj za upućivanje poziva i prikazuje listu prethodno upućenih poziva.
1. Obavite jedno od sledećeg:
   - Počnite da kucate broj telefona.
   - Pritisnite taster za liniju.
   - Podignite slušalicu, pritisnite taster **Slušalica** ili pritisnite taster **Zvučnik**.
2. Unesite broj ili izaberite nedavni kontakt.

Završavanje aktivnog poziva
U bilo kom trenutku možete da prekinete aktivni poziv na svom telefonu.

Uradite nešto od sledećeg:
- Postavite slušalicu na postolje.
- Pritisnite **Završi poziv**.
- Na ekranu „Pozivi" označite poziv i pritisnite **Završi poziv**.

Hardver uređaja Poly VVX 250

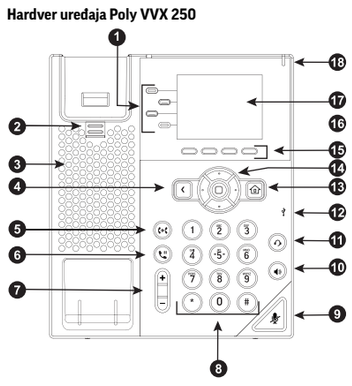

❶ Tasteri za linije
❷ Reverzibilna kartica
❸ Zvučnik
❹ Taster za povratak
❺ Taster za prenos
❻ Taster za zadržavanje
❼ Tasteri za jačinu zvuka
❽ Tastatura za biranje brojeva
❾ Taster za isključivanje zvuka
❿ Taster za zvučnik
⓫ Taster za slušalice sa mikrofonom
⓬ USB priključci (sa strane)
⓭ Taster za početni ekran
⓮ Tasteri za navigaciju / taster za izbor
⓯ Softverski tasteri
⓰ Sigurnosni prorez (sa strane)
⓱ Ekran
⓲ Indikator poruke na čekanju

Ikone i indikatori statusa

	Registrovana linija		Povezan je USB fleš-disk
	Upozorenje na telefon		Prosleđivanje poziva je omogućeno
	Neregistrovana linija		Dolazni poziv
	Zajednička linija		„Ne uznemiravaj" je omogućeno
	Aktivan poziv		Omiljeno

Uputstvo za održavanje
Kada čistite stone telefone sa tastaturama ili priborom za telefon, pazite da rastvor za dezinfekciju ne prodre u telefon ili dodatnu opremu.
1. Isključite sve kablove iz telefona i dodatne opreme.
2. Umočite lopticu od vate u rastvor medicinskog izopropil-alkohola i vode u odnosu 70:30 tako da obavezno istisnete svu suvišnu tečnost.
3. Obrišite sve hardverske površine pazeći da ne brišete priključke ili kablovske veze.
4. Umočite pamučni štapić u rastvor alkohola/vode i očistite oko dugmadi.
5. Ostavite telefon i dodatnu opremu da se potpuno osuše na vazduhu pre nego što ponovo povežete bilo koji kabl.

Otklanjanje problema
Informacije o proizvodu i odgovore potražite u dokumentaciji o proizvodu na veb-lokaciji https://docs.poly.com.
Informacije o otklanjanju problema potražite u bazi znanja na veb-lokaciji https://h30434.www3.hp.com/.
Tehničku podršku kontaktirajte na veb-lokaciji https://www.hp.com/us-en/contact-hp/contact.html.

Reciklaža Poly proizvoda
Kompanija Poly korisnicima nudi besplatnu reciklažu svojih proizvoda. Detaljne informacije su dostupne na veb-lokaciji https://hp.com/recycle.

Skladištenje i transport
Ako je potrebno da uskladištite proizvod na duži vremenski period, možete isključiti mrežno napajanje. Napomena: Odvajanjem napajanja od proizvoda on će postati daljinski nedostupan za ažuriranja softvera, dijagnostiku i upravljanje.
Period skladištenja: 7 godina u odgovarajućim uslovima skladištenja
Radna temperatura: 0 °C do 40 °C (32 °F do 104 °F)
Relativna vlažnost (bez kondenzacije): 5% do 95%
Temperatura skladištenja i transporta: -40 °C do 70 °C (-40 °F do 160 °F)
Maksimalna nadmorska visina: 4.876,8 m (16.000 ft)

Proizvodnja
Datum proizvodnje na proizvodu ili pakovanju naveden je u sledećem obliku: GGGGMMDD.

Serijski broj proizvoda
Serijski broj proizvoda naveden je na nalepnici sa serijskim brojem u sledećem obliku: 12 slovno-brojčanih znakova.

Bezbednost i regulativa
U priloženom odštampanom sigurnosnom umetku, kao i u dokumentu *Poly VVX Business IP telefoni – vodič za bezbednost i propise* na veb-lokaciji https://support.hp.com/poly potražite sve regulatorne i bezbednosne smernice pre podešavanja i konfigurisanja.

tr TÜRKÇE

A İsteğe Bağlı Aksesuarlar: AC Güç Adaptörü (bölgeye göre değişir) ve duvara montaj braketi. İsteğe bağlı aksesuarlar hakkında daha fazla bilgi için satıcınıza başvurun.

B Masa Standı

C Duvara Montaj

D İsteğe bağlı: Bilgisayara ethernet bağlantısı

E AC güç bağlantısı (isteğe bağlı aksesuar). Ethernet Üzerinden Güç (PoE) mevcut değilse kullanın. Not: Telefonunuzun zarar görmesini önlemek için yalnızca telefonunuz için tasarlanmış güç kaynağını kullanın.

F Telefonunuz, Elektronik Ahize Anahtarlı (EHS) kulaklıklar da dahil olmak üzere USB ve kablolu kulaklıkları destekler. Bağlantı talimatları için kulaklığınızın belgelerine bakın. Standart kulaklıklar RJ-9 veya USB bağlantı noktasını kullanırken, EHS kulaklıklar genellikle RJ-9 ve EHS bağlantı noktalarını kullanır.

Ürün Açıklaması ve Spesifikasyonlar
Poly VVX 250, iş kullanımına yönelik yalnızca ses özellikli bir IP masa telefonudur.
Ekran: 2,8" renkli LCD ekran
Frekans tepkisi: 150 Hz-7 kHz
Kodekler: G.711 (A-yasası ve μ-yasası), G.729AB, G.722.1, iLBC, OPUS
İşitme cihazı uyumluluğu: ITU-T P.370 ve TIA 504A standartları
Çalışma sıcaklığı: 0 °C ila 40 °C (+32 °F ila 104 °F)

Güç
Bu ürün, PoE aracılığıyla veya Poly'nin isteğe bağlı güç kaynağıyla çalıştırılır.
Harici güç kaynağı (isteğe bağlı):
Giriş: 100-240 V ~ 0,7 A 50-60 Hz
Çıkış: 5,0 V ⎓ 3,0 A
Ethernet üzerinden güç, dahili otomatik algılamalı IEEE 802.3af PoE
Giriş: 48 V ⎓ 0,135 A
Yalnızca Poly tarafından sağlanan veya onaylı cihaz ve kablolar kullanın.

Kullanım Talimatları
Arama yap
Telefonunuzdaki Çevirici, arama yapmak için bir telefon numarası girmenizi sağlar ve daha önce yapılan aramaların bir listesini görüntüler.
1. Aşağıdaki yöntemlerden birini uygulayın:
   - Bir telefon numarası yazmaya başlayın.
   - Bir hat tuşuna basın.
   - Ahizeyi kaldırın, **Ahize** tuşuna basın veya **Hoparlör** tuşuna basın.
2. Bir numara girin veya yeni bir kişi seçin.

Aktif Aramayı Sonlandır
Telefonunuzda aktif bir aramayı istediğiniz zaman sonlandırabilirsiniz.

Aşağıdaki yöntemlerden birini uygulayın:
- Ahizeyi yuvaya yerleştirin.
- **Aramayı Sonlandır** öğesine basın.
- Aramalar ekranında aramayı vurgulayın ve **Aramayı Sonlandır** öğesine basın.

Poly VVX 250 Donanımı

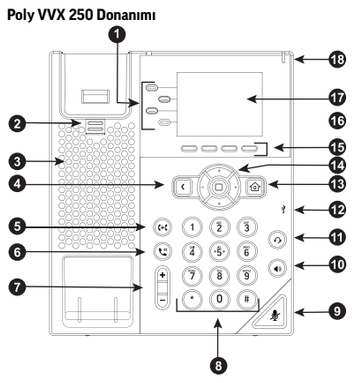

❶ Hat tuşları
❷ Tersine çevrilebilir sekme
❸ Hoparlör
❹ Geri tuşu
❺ Aktarma tuşu
❻ Beklet tuşu
❼ Ses tuşları
❽ Tuş takımı
❾ Sessize alma tuşu
❿ Telefon hoparlörü tuşu
⓫ Kulaklık tuşu
⓬ USB bağlantı noktaları (yan tarafta)
⓭ Ana sayfa tuşu
⓮ Gezinme tuşları / Seç tuşu
⓯ Ekran tuşları
⓰ Güvenlik yuvası (yan tarafta)
⓱ Ekran
⓲ Mesaj bekleme göstergesi

Simgeler ve Durum Göstergeleri

	Kayıtlı hat		USB flaş aygıtı takılı
	Telefon uyarısı		Arama Yönlendirme etkin
	Kayıtsız hat		Gelen arama
	Paylaşımlı hat		Rahatsız Etmeyin etkin
	Aktif arama		Sık Kullanılan

Bakım Talimatları
Tuş takımı veya telefon aksesuarları bulunan masa telefonlarını temizlerken dezenfektan solüsyonunun telefona veya aksesuara sızmamasına dikkat edin.
1. Tüm kabloları telefondan ve aksuarlardan çıkarın.
2. Bir pamuk topunu 70:30 oranında tıbbi izopropil alkol ve su çözeltisine batırın ve fazla sıvıyı sıktığınızdan emin olun.
3. Tüm donanım yüzeylerini silin ve bağlantı noktalarını veya kablo bağlantılarını silmemeye dikkat edin.
4. Pamuklu bir bezi alkol/su solüsyonuna batırın ve düğmelerin çevresini temizleyin.
5. Herhangi bir kabloyu yeniden bağlamadan önce, telefonun ve aksesuarların havayla tamamen kurumasına izin verin.

Sorun Giderme
Ürün bilgisinde ve şu adreste bulunan Ürün Dokümantasyonundaki yanıtlarda arayabilirsiniz: https://docs.poly.com.
Sorun Giderme bilgilerini şu adreste bulunan Bilgi Tabanında bulabilirsiniz: https://h30434.www3.hp.com/.
Teknik Destek ile https://www.hp.com/us-en/contact-hp/contact.html adresinden iletişime geçebilirsiniz.

Poly Ürünlerin Geri Dönüşümü
Poly, kullanıcılara markalı ürünlerinin ücretsiz geri dönüşümünü tavsiye etmektedir. Detaylı bilgileri https://hp.com/recycle adresinde bulabilirsiniz.

Depolama ve Nakliye
Ürünün uzun süre depolanması gerekiyorsa, ana güç kaynağını kapatabilirsiniz. Not: Üründeki gücün kesilmesi; yazılım güncellemeleri, teşhis ve yönetim için ürünü uzaktan erişilemez hale getirir.
Depolama süresi: Uygun depolama koşullarında 7 yıl
Çalışma sıcaklığı: 0 ila 40 °C (32 ila 104 °F)
Bağıl nem (yoğuşmasız): %5 ila %95
Nakliye sıcaklığı: -40 °C ila 70 °C (-40 °F ila 160 °F)
Maksimum yükseklik: 4.876,8 m (16.000 ft)

İmalat
Ürünün veya ambalajın üzerinde bulunan aşağıdaki formattaki imalat tarihini bulun: YYYYAAGG.

Ürün Seri Numarası
Ürün seri numarası, seri numarası etiketinde aşağıdaki formatta yer almaktadır: 12 alfanümerik karakter.

Güvenlik ve Mevzuat
Ekte basılı bulunan Güvenlik Eki'ne bakın ve kurulum ve yapılandırma öncesindeki tüm mevzuat ve güvenlik bilgileri için https://support.hp.com/poly adresinde bulunan *Poly VVX Kurumsal IP Telefonlar Güvenlik ve Mevzuat Kılavuzu'nu* inceleyin.

uk УКРАЇНСЬКА

A Додаткове приладдя: Адаптер живлення змінного струму (тип залежить від регіону) і кронштейн для настінного кріплення. Для отримання інформації про додаткове приладдя зверніться до постачальника обладнання.

B Настільна підставка

C Настінне кріплення

D Можна придбати окремо: Ethernet підключення до комп'ютера

E Мережевий адаптер живлення (можна придбати окремо). Використовуйте за відсутності можливості живлення через Ethernet (PoE). Примітка. Щоб не пошкодити телефон, використовуйте тільки штатний адаптер живлення.

F Телефон підтримує USB- і дротові гарнітури, включно з гарнітурами з електронним важелем (EHS). Інструкції з підключення див. у документації до гарнітури. Стандартні гарнітури мають роз'єм RJ-9 або USB, а гарнітури EHS, як правило, мають роз'єм RJ-9 і EHS.

Опис і характеристики
Poly VVX 250 – настільний IP-телефон для бізнесу, призначений для голосових дзвінків.
Екран: 2,8-дюймовий кольоровий РК-екран
Діапазон частот: 150 Гц-7 кГц
Кодеки: G.711 (A-law і μ-law), G.729AB, G.722.1, iLBC, OPUS
Сумісність зі слуховими апаратами: Стандарти ITU-T P.370 і TIA 504A
Робоча температура: 0 °C-40 °C

Електроживлення
Живлення по кабелю PoE або від блоку живлення Poly, що можна придбати окремо.
Зовнішній адаптер живлення (можна придбати окремо):
Вхід: 100-240 В ~ 0,7 A 50-60 Гц
Вихід: 5,0 В ⎓ 3,0 A
Живлення від мережі Ethernet з автоматичним визначенням PoE IEEE 802.3af
Вхід: 48 В ⎓ 0,135 A
Використовуйте тільки пристрої та кабелі, що постачаються або схвалені компанією Poly.

Використання
Замовлення виклику
Клавіатура для набору номера дає змогу ввести номер абонента, також відображається список останніх викликів.
1. Виконайте одну з таких дій:
   - Почніть вводити номер телефону.
   - Натисніть клавішу доступу до лінії.
   - Під час виклику зніміть слухавку, натисніть клавішу **Трубка** або **Гучний зв'язок**.
2. Введіть або виберіть останній набраний номер.

Завершення активного виклику
Завершити поточний активний виклик можна в будь-який момент.

Виконайте одну з таких дій:
- Покладіть телефонну трубку на важіль.
- Натисніть **Завершити**.
- На екрані «Виклики» виберіть виклик і натисніть **Завершити**.

Пристрій Poly VVX 250

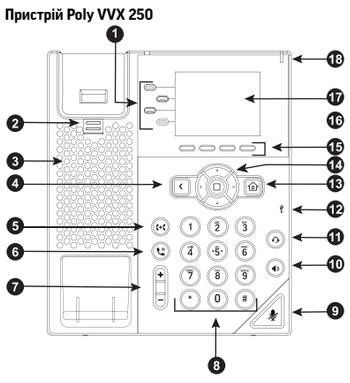

❶ Клавіші доступу до лінії
❷ Двосторонній вкладиш
❸